Système de relevage des eaux usées avec réservoir de collecte hors sol.

Saniquick B200 / BT200

Caractéristiques hydrauliques

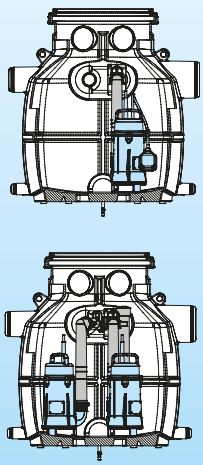

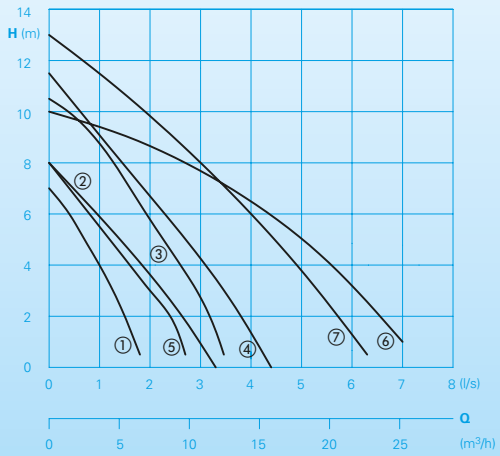

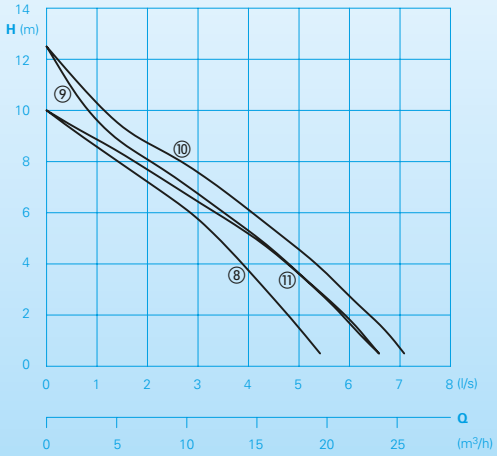

Utilisation

Refoulement des eaux usées des éviers et machines à laver se trouvant en dessous du niveau de l'égout. Installation dans les caves, les sous-sols et les douches.
DIN EN 12050-2: Construction testé et surveillé.
Installation: Récipient de collecte pour installation hors sol.
Fluide à pomper: Eau claire et eaux usées. Température maximale du fluide pompé: 35°C, brièvement jusqu'à 60°C.

Construction

Module de relevage simple ou double avec réservoir de collecte des eaux usées composé de :
Cuve: Cuve en plastique , volume de cuve 200 l, volume utile 130 l, avec 2 entées DN100/DN50, 1 entrée DN150. Entrée DN 70 pour la ventilation et le passage des câbles.
2x tubulures DN 50 pour la vidange d'urgence. Couvercle de récipient étanche aux odeurs avec fermeture rapide.
Pompes: Une ou deux pompes submersibles monocellulaires pour eaux usées. Roue multi-canal ouverte, Roue mono-canal ouverte (TP28M) ou roue Vortex (TP 28 V / H328) passage libre de 10- 28 mm Ø. Entièrement submersible moteur. Classe d'isolation B/F, indice de protection IPX8.
Sélection de la pompe: Le système simple pompe (B) est mis en marche et arrêté au moyen d'un interrupteur à flotteur, une version WA/DA est nécessaire. Le système double pompes (BT) commandé par un coffret de commande et nécessite une version WL/DL.
Coffret de commande (seul. BT): PCM coffret de commande et de contrôle des principales fonctions. Régulation de niveau pneumatique avec pressostat. Permutation automatique à chaque cycle. Fonctionnement des pompes en parallèle en cas de fort débit. Déclenchement automatique de la 2ème pompe en cas de défaillance de la 1ère. Relais de protection moteur. Alarme visuelle. Alarme acoustique. Contact sec pour report défaut. Contrôle du sens de rotation. Configuration possible via HOMApp gratuite. Communication entre smartphone et le contrôle via Bluetooth.

Caractéristiques techniques

Courbe No.	Type de pompe	Puissance du moteur P_1 (kW)	P_2 (kW)	Courant nominale (A)	Poids (kg)
①	C140 WA	0,32	0,17	1,4	4,1
①	CH140 WA	0,32	0,17	1,4	4,1
②	C250 W(A)	0,55	0,26	2,5	5,1
②	CH250 W(A)	0,55	0,26	2,5	5,1
③	C150 WA	0,75	0,38	3,5	6,0
③	CH150 WA	0,75	0,38	3,5	6,0
④	C260 W(A)	0,90	0,48	4,0	6,1
④	CH260 W(A)	0,90	0,48	4,0	6,1
⑤	CR253 W(A)	0,53	0,34	2,1	5,0
⑥	TP28 V W(A)	1,10	0,90	5,6	22,0
⑥	TP28 V 11/2 W(A)	1,10	0,90	5,6	22,0
⑥	TP28 V 11/2 D(A)	1,10	0,90	2,2	22,0
⑦	TP28 M 10/2 W(A)	1,00	0,70	4,7	22,0
⑦	TP28 M 10/2 D(A)	1,00	0,70	1,8	22,0
⑧	H307 W(A)	0,80	0,50	3,4	18,0
⑧	H307 D(A)	0,70	0,50	1,3	18,0
⑨	H313 W(A)	1,00	0,70	4,3	18,0
⑩	H313 D(A)	1,20	0,90	2,2	20,0
⑪	H328 V W(A)	1,20	0,90	5,2	20,0
⑪	H328 VD(A)	1,20	0,90	2,2	20,0

Vitesse de rotation: 2850 / 2900 tr/min | **Modèle W:** 230V/1Ph 50Hz | **Modèle D:** 400V/3Ph 50Hz
Refoulement: G1 1/4 | **Modèle A:** avec interrupteur à flotteur automatique HOMA-Nivomatik

Matériaux

Réservoir collecteur:	Polyéthylène
Kit d'installation	PP GF
Joint	NBR

Exemple d'installation (Saniquick B200)

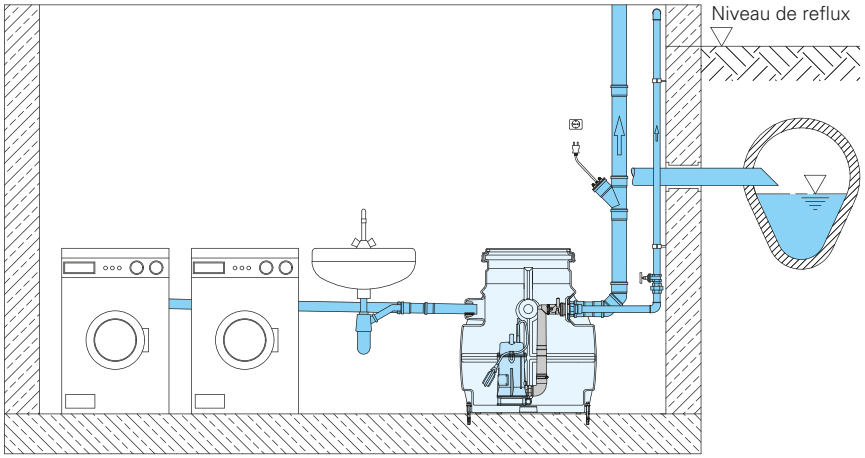

Sélection du coffret de commande

PCM25H-W	Bully C(H)140- C(H)150 Chromatic C(H)250- C(H)260 TP28 M 10/2 WL TP28VW TP28 V 11/2 WL CR253W
PCM25H-D-0	TP28 M 10/2 DL TP28V 11/2 DL H307 DL H313 DL H328 V DL
PCM25H-W+K20	H307 WL
PCM25H-W+K25	H313 WL H328 V WL

Dimensions (toutes les cotes en mm)

Saniquick BT200

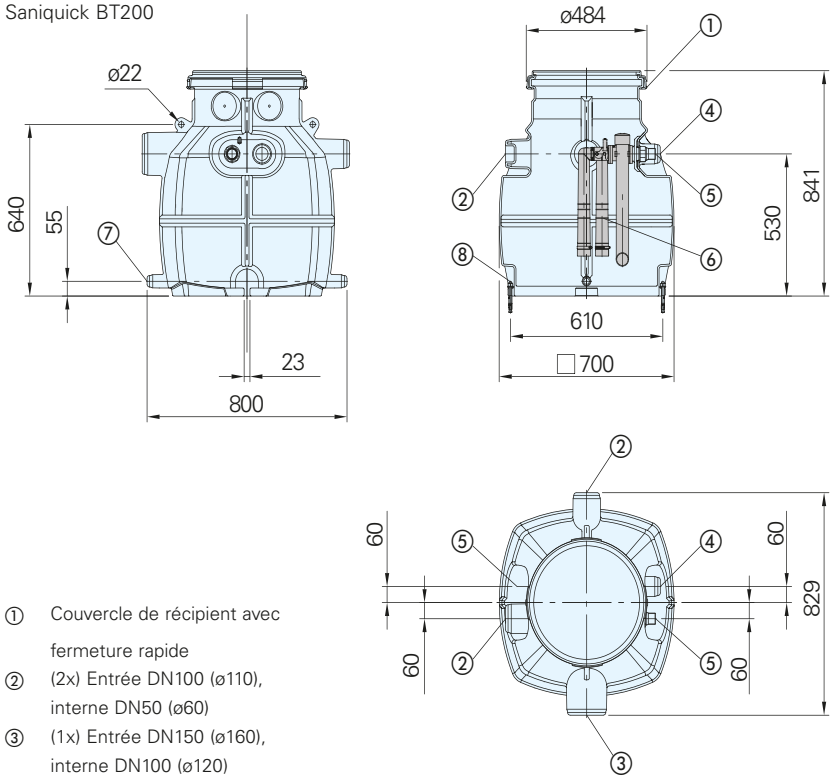

① Couvercle de récipient avec fermeture rapide
② (2x) Entrée DN100 (ø110), interne DN50 (ø60)
③ (1x) Entrée DN150 (ø160), interne DN100 (ø120)
④ Ventilation et passage des câbles DN70 (ø75)
⑤ Raccordement pour ligne de pression G1 1/4 (montage à droite et à gauche)
⑥ Kit d'installation avec verrou de connexion
⑦ (2x) Vidange DN50 (ø50)
⑧ Fixation d'ancrage

Equipement

Saniquick B(T)200
Cuve en plastique, couvercle de récipient avec fermeture rapide, passage de câble en caoutchouc. (sans pompes, sans kit d'installation, sans appareillage de commutation- à commander séparément).

Saniquick B(T) 200 Collecteur surface	9804101
Kit d'installation Saniquick UF200+B200 Installation unique	9804047
Kit d'installation Saniquick UFT200+BT200 Installation double	9804048

Pompes pour eaux usées pour Saniquick B(T)200

Type de pompe	B200	BT200
C140 WA	9110219	9110219
CH140 WA	9110220	9110220
C150 WA	9110229	9110229
CH150 WA	9110230	9110230
C250 W	9110365	9010365
C260 W	9110390	9010390
CH250 W	9240398	9240397
CH260 W	9240392	9240390
TP28 V W	9500127	9500126
TP28 V 11/2 W	9211283.02	9211282.11
TP28 V 11/2 D	9211293.02	9211292.11
TP28 M 10/2 W	9211281.02	9211280.10
TP28 M 10/2 D	9211291.02	9211290.11
H307 W	9230611.02	9230610.11
H307 D	9230661.02	9230660.11
H313 W	9231211.02	9231210.11
H313 D	9231261.02	9231260.11
H328 VW	9232811.02	9232810.11
H328 VD	9232861.02	9232860.11
CR253W	9110211.02	9110210.02

Dispositifs de commutation Saniquick BT200

Désignation	Réf. art.
PCM25H-W-Saniquick UFT+BT200	1990327
PCM25H-D-Saniquick UFT+BT200	1990326
PCM25H-W+K20-Saniquick UFT+BT200	1990329
PCM25H-W+K25-Saniquick UFT+BT200	1990331

Accessoires Saniquick B(T)200

Désignation	Réf. art.
AL3 Interrupteur à flotteur avec dispositif d'alarme et support	1586148
ALWS coffret d'alarme	1586214
Aérateur de tuyau avec cartouche filtrante DN70 / DN 100	8001010

Type Tested and Monitored
TÜVRheinland CERTIFIED
www.tuv.com ID 1111241358

Sous réserve de modifications à des fins d'améliorations techniques !

HOMA France | Parc d'entreprises de l'Esplanade 20 rue Paul-Henri Spaak 77400 ST THIBAULT DES VIGNES | Tel. 0033 / 160073546, Fax 0033 / 160072112 | info@homa.fr | www.homa.fr