## Zatapialne agregaty podnoszące do ścieków ze zbiornikiem z tworzywa lub stali

# Sanimaster PE, VA

### Zastosowanie

Agregaty podnoszące do ścieków Sanimaster stosowane są do odwadniania budynków poniżej poziomu ścieków w kanalizacji zgodnie z DIN 12056. Serie PE i VA z uwagi na dużą pojemność zbiornika oraz bardzo wydajnych pomp przeznaczone są zwłaszcza do obsługi dużych budynków prywatnych, handlowo-usługowych lub publicznych, np. osiedli, biurowców, galerii handlowych, szpitali, urzędów, szkół itp. Kompaktowa konstrukcja umożliwia ustawienie na niewielkiej przestrzeni oraz bardzo łatwy montaż, możliwy w dowolnym momencie. Pozioma instalacja pomp sprawia, że nie ma tu konieczności zmiany kierunku na odcinku przepływu cieczy ani stosowania niepotrzebnych kolanek. Między zbiornikiem a pompą można zainstalować zasuwę odcinającą, dzięki której nie trzeba będzie opróżniać zbiornika w razie demontażu pompy – podwójny system może w takim układzie działać dalej z tylko jedną pompą. Zbiorniki dostępne są w różnych wariantach materiałów oraz standardowych wielkościach od 180 do 1000 litrów

**DIN EN 12050-1:** Zgodność oraz rodzaj konstrukcji sprawdzane i nadzorowane są przez LGA.

**Tłoczone medium:** woda czysta i zanieczyszczona, ścieki zanieczyszczone ciałami stałymi i włóknami oraz fekaliami. Maks. temperatura tłoczonego medium: 35° C, krótkotrwale do 60° C.

**Tryb pracy:** praca przerywana

### Rodzaj konstrukcji

Zabezpieczony przed zalaniem pojedynczy lub podwójny agregat podnoszący z:
Zbiornik zbiorczy: szczelne na gaz i zapachy zbiorniki z różnych materiałów.
Zbiornik: Szczelny zbiornik nie przepuszczający zapachów.

**Zbiornik z tworzywa:** 400 l pojemności całkowitej, w układzie tandemowym z 2 zbiornikami możliwość rozbudowy do 800 l. Dopływy: DN150 poziom (3 sztuki), DN100 pion. króciec odpowietrzający DN70. Przyłącze ręcznej pompy membranowej DN50.
Otwór do czyszczenia z gwintowaną zatyczką. Przyłącza pneumatycznego sterowania poziomem i łącznika pływakowego.

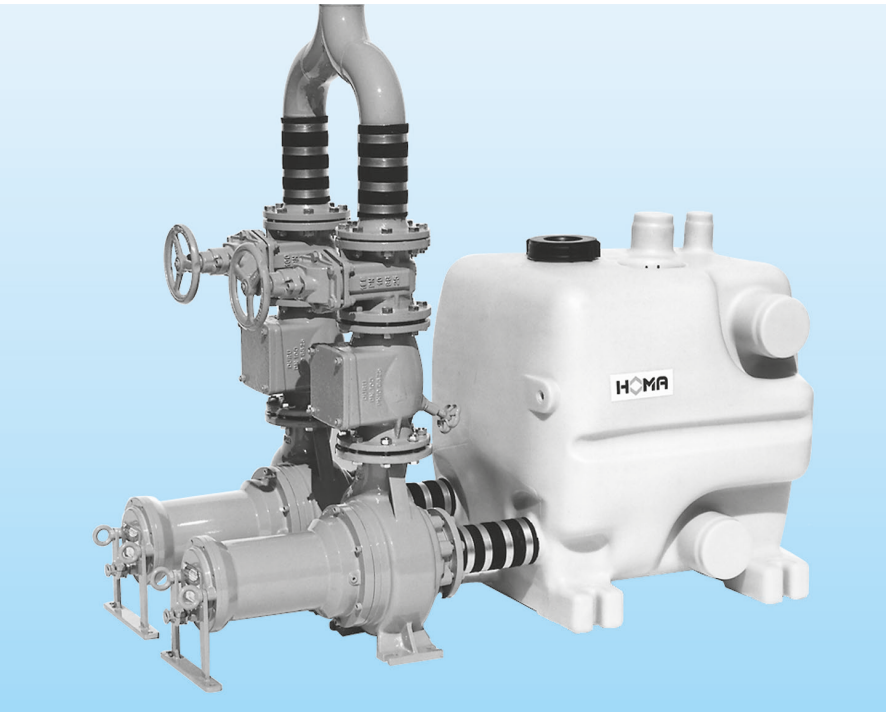


**Zbiornik ze stali szlachetnej:**
Pojemność całkowita 180 l do 1000 l (duży zbiornik na zapytanie). Dopływ: DN150 poziom króciec odpowietrzający DN70. Przyłącze ręcznej pompy membranowej R1½“ GW. Otwór do czyszczenia z gwintowaną zatyczką.
Przyłącza pneumatycznego sterowania poziomem

**Pompy:** Jednostopniowe pompy na ścieki w ustawieniu poziomym, przyłącze tłoczne poziome.

**Wirniki:** zamknięty jednokanałowy (M) albo o swobodnym przepływie (V).

**Silniki:** W pełni zatapialne, odporne na wodę pod ciśnieniem silniki elektryczne 400V/3Ph, czujnik termiczny do kontroli temperatury w uzwojeniu. Klasa izolacji H, stopień ochrony IP 68.
Wał silnika ze stali chromowej o dużych wymiarach nasmarowane łożyska toczne niewymagające smarowania.

**Uszczelka:** Dwie działające od siebie niezależnie uszczelki uszczelnienia mechanicznego czołowego (po stronie pompy węglik krzemu, po stronie silnika grafit węglowy/stal chromowa) w komorze olejowej. Kontrola oleju możliwa od zewnątrz. Na życzenie z elektroniczną kontrolą uszczelnienia w celu nadzorowania komory olejowej.

**Ochrona przed wybuchem:**
Wszystkie rodzaje pomp dostępne są również w wersji z ochroną przeciwwybuchową wg II 2 G Ex c d II B T4(T3).

**Materiały:**

| | |
|---|---|
| Zbiornik patrz | odzaje zbiorników |
| Obudowa silnika, obudowa pompy, wirnik | żeliwo szare GG 25/EN-GJL-250 |
| Wał, śruby | stal nierdzewna |
| zestaw uszczelnień | perbunan (NBR) |

**Zestaw zawiera**
Zbiornik z 1 pompą lub 2 pompami, Elastyczne złącza przewodów giętkich z obejmami do dopływu zbiornika, połączenia między zbiornikiem a pompą, odpowietrzania i przyłączenia ręcznej pompy membranowej.

1 Elastyczna przejściówka DN 100 do każdej pompy do przyłączenia rurociągu tłocznego (w zależności od rodzaju pompy z kołnierzem DN 80 lub DN 100). Pneumatyczne sterowanie poziomem. Elektroniczny sterownik.

## Typy pompy – dane techniczne

| Charakterystyka nr | Rodzaj pompy | Moc silnika $P_2$ (kW) | Obroty (obr/min) | Prąd nominalny (A) | Waga (kg) |
|---|---|---|---|---|---|
| **Króciec DN 80 / Wolny przelot 70 mm** | | | | | |
| ① | TP 70 M 13/4 D | 0,9 | 1450 | 2,6 | 40 |
| ② | TP 70 M 16/4 D | 1,3 | 1450 | 3,4 | 40 |
| ③ | TP 70 M 26/4 D | 1,9 | 1450 | 5,5 | 66 |
| ④ | TP 70 M 31/4 D | 2,4 | 1450 | 6,3 | 66 |
| ⑤ | TP 70 V 36/2 D | 2,9 | 2900 | 6,3 | 56 |
| **Króciec DN 100 / Wolny przelot 80/100 mm** | | | | | |
| ⑥ | MX 2339-D44 | 2,6 | 1450 | 6,2 | 71 |
| ⑦ | MX 2341-D44 | 2,6 | 1450 | 6,2 | 71 |
| ⑧ | MX 2444-T54 | 5,0 | 1450 | 9,9 | 113 |
| ⑨ | MX 2446-T64 | 6,5 | 1450 | 13,1 | 118 |
| ⑩ | MX 2448-T64 | 6,5 | 1450 | 13,1 | 118 |
| ⑪ | MX 2330-T72 | 9,5 | 2900 | 18,8 | 105 |
| ⑫ | MX 2331-T82 | 11,5 | 2900 | 22,2 | 110 |
| ⑬ | MX 2335-T82 | 11,5 | 2900 | 22,2 | 110 |

Napięcie 400V/3Ph (inne dostępne na życzenie)
Start bezpośredni (DOL) do 4kW, powyżej 4 kW start delta

## Rodzaje zbiorników

| Typ | Materiał | Objętość całkowita [1] | Objętość-operacy [1] |
|---|---|---|---|
| PE 40 | Polietylen | 400 l | 220 l |
| PE 80 | Polietylen | 800 l [2] | 440 l |
| VA 18 | Stal szlachetna 1.4301 [3] | 180 l | 80 l |
| VA 30 | Stal szlachetna 1.4301 [3] | 300 l | 135 l |
| VA 50 | Stal szlachetna 1.4301 [3] | 500 l | 225 l |
| VA 100 | Stal szlachetna 1.4301 [3] | 1000 l | 600 l |

1) Wersje specjalne ze zbiornikami o dużej pojemności dostępne na zapytanie.
2) Dwa zbiorniki ustawione tandemowo.
3) Wersja standardowa, zbiornik z 1.4571 na zapytanie

## Rodzaj zbiorników i pomp

| Typ pompy | dostępne w połączeniu z rodzajem zbiorników | | | | | |
|---|---|---|---|---|---|---|
| | PE40 | PE80 | FE18 VA18 | FE30 VA30 | FE50 VA50 | FE100 VA100 |
| TP 70 M 13/4 D | S+T | – | S+T | S+T | S+T | – |
| TP 70 M 16/4 D | S+T | – | S+T | S+T | S+T | – |
| TP 70 M 26/4 D | S+T | – | S+T | S+T | S+T | – |
| TP 70 M 31/4 D | S+T | – | S+T | S+T | S+T | – |
| TP 70 V 36/2 D | S+T | – | S+T | S+T | S+T | – |
| MX 2339-D44 | S+T | T | - | S+T | S+T | T |
| MX 2341-D44 | S+T | T | - | S+T | S+T | T |
| MX 2444-T54 | S+T | T | - | S+T | S+T | T |
| MX 2446-T64 | S+T | T | - | S+T | S+T | T |
| MX 2448-T64 | S+T | T | - | S+T | S+T | T |
| MX 2330-T72 | S+T | T | - | S+T | S+T | T |
| MX 2331-T82 | S+T | T | - | S+T | S+T | T |
| MX 2335-T82 | S+T | T | - | S+T | S+T | T |

**S+T:** dostępne jako pojedyńcza przepompownia (S) z 1 pompa lub jako podwójna pompownia (T) z 2 pompami.
**T:** Dostepne tylko jako podwójna przepompownia (T) z 2 pompami

## Charakterystyki

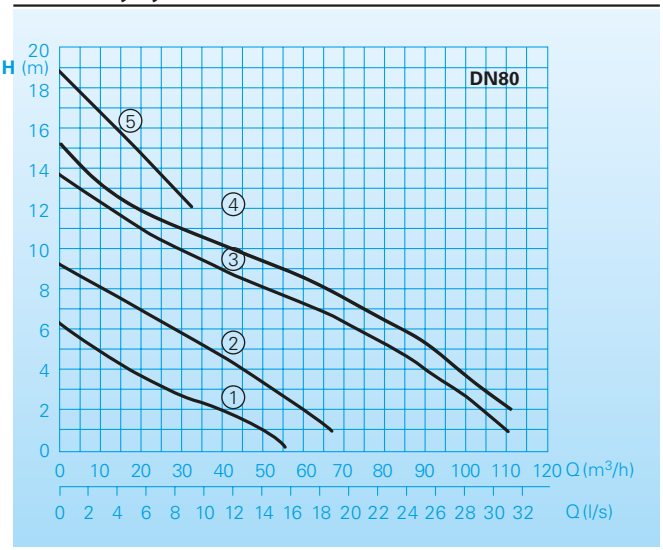


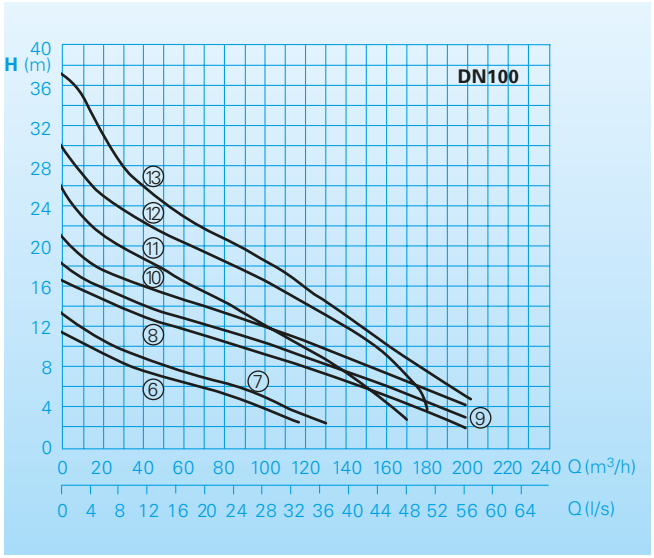


## Tabela identyfikacji typów

**Sanimaster** | **PE 40 T** | **TP70M26/4D** | **Ex**

Seria

Materiał wykonania zbiornika
PE = polietylen
VA = stal nierdzewna

Objętość zbiornika (litr/10)

Numer pompy
S = 1 pompa (pojedyńcza przepompownia)
T = 2 pompy (podwójna przepompownia)

Typ oznaczenia pompy ściekowej

Z silnikami przeciwwybuchowymi (na życzenie)

## Typ zbiornika PE 40/PE 80

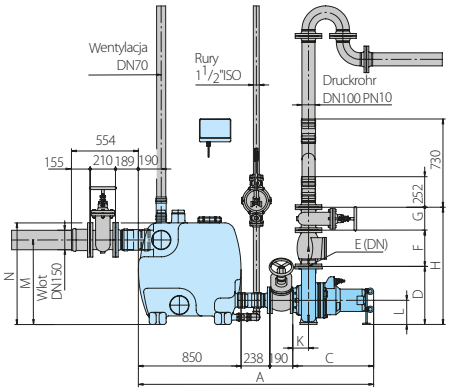


## PE 40 S/T

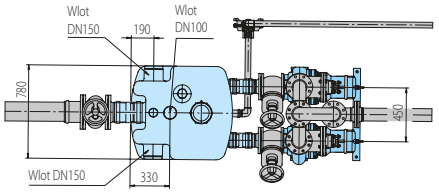


## PE 80 T

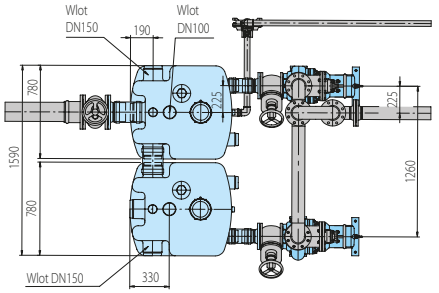


## Tabela wymiarów

| Typ zbiornika | z rodzajem pompy | wymiary A | $A_1$ | B | C | D | E | F | G | H | K | L | M | N |
|---|---|---|---|---|---|---|---|---|---|---|---|---|---|---|
| PE 40 S- | TP 70M13 bis 16/4D | 1717 | – | – | 435 | 369 | 80 | 260 | 180 | 813 | 90 | 200 | 700 | 840 |
| PE 40 T- | TP 70M26 bis 31/4D | 1758 | – | – | 476 | 440 | 80 | 260 | 180 | 884 | 93 | 200 | 700 | 840 |
| | TP 70V 36/2D | 1754 | – | – | 472 | 369 | 80 | 260 | 180 | 813 | 90 | 200 | 700 | 840 |
| | MX2339 bis 41/D44 | 1773 | – | – | 491 | 400 | 100 | 300 | 190 | 894 | 93 | 200 | 700 | 840 |
| | MX2330 bis35/T... | 1900 | – | – | 618 | 400 | 100 | 300 | 190 | 894 | 93 | 200 | 700 | 840 |
| | MX2444 bis48/T(5)64 | 2023 | – | | 741 | 480 | 100 | 300 | 190 | 974 | 130 | 200 | 700 | 840 |
| PE 80 T- | MX2339 bis 41/D44 | 1773 | – | – | 491 | 400 | 100 | 300 | 190 | 894 | 93 | 200 | 700 | 840 |
| | MX2330 bis 35/T... | 1900 | – | – | 618 | 400 | 100 | 300 | 190 | 894 | 93 | 200 | 700 | 840 |
| | MX2444 bis 48/T(5)64 | 2023 | – | – | 741 | 480 | 100 | 300 | 190 | 974 | 130 | 200 | 700 | 840 |
| VA 18 S- | TP 70M13 bis 16/4D | 846 | 970 | 350 | 435 | 369 | 80 | 260 | 180 | 813 | 90 | 200 | 700 | 820 |
| | TP 70M26 bis 31/4D | 888 | 1015 | 350 | 476 | 440 | 80 | 260 | 180 | 884 | 93 | 200 | 700 | 820 |
| | TP 70V 36/2D | 846 | 1011 | 350 | 472 | 369 | 80 | 260 | 180 | 813 | 90 | 200 | 700 | 820 |
| VA 18 T- | TP 70M13 bis 16/4D | 1266 | – | 350 | 435 | 369 | 80 | 260 | 180 | 813 | 90 | 200 | 700 | 820 |
| | TP 70M26 bis 31/4D | 1307 | – | 350 | 476 | 440 | 80 | 260 | 180 | 884 | 93 | 200 | 700 | 820 |
| | TP 70V 36/2D | 1303 | – | 350 | 472 | 369 | 80 | 260 | 180 | 809 | 90 | 200 | 700 | 820 |
| VA 30 S- | TP 70M13 bis 16/4D | 1516 | – | 600 | 435 | 369 | 80 | 260 | 180 | 813 | 90 | 200 | 700 | 820 |
| VA 30 T- | TP 70M26 bis 31/4D | 1557 | – | 600 | 476 | 440 | 80 | 260 | 180 | 884 | 93 | 200 | 700 | 820 |
| | TP 70V 36/2D | 1553 | – | 600 | 472 | 369 | 80 | 260 | 180 | 813 | 90 | 200 | 700 | 820 |
| | MX 2339 bis41/D44 | 1572 | – | 600 | 491 | 400 | 100 | 300 | 190 | 894 | 93 | 200 | 700 | 820 |
| | MX2330 bis35/T... | 1699 | – | 600 | 618 | 400 | 100 | 300 | 190 | 894 | 93 | 200 | 700 | 820 |
| | MX2444 bis48/T... | 1822 | – | 600 | 741 | 480 | 100 | 300 | 190 | 974 | 130 | 200 | 700 | 820 |
| VA 50 S- | TP 70M13 bis16/4D | 1916 | | 1000 | 435 | 369 | 80 | 260 | 180 | 813 | 90 | 200 | 700 | 820 |
| VA 50 T- | TP 70M26 bis 31/4D | 1957 | – | 1000 | 476 | 440 | 80 | 260 | 180 | 884 | 93 | 200 | 700 | 820 |
| | TP 70 V 36/2D | 1953 | – | 1000 | 472 | 369 | 80 | 260 | 180 | 813 | 90 | 200 | 700 | 820 |
| | MX 2339 bis41/D44 | 1972 | – | 1000 | 491 | 400 | 100 | 300 | 190 | 894 | 93 | 200 | 700 | 820 |
| | MX2330 bis35/T... | 2099 | – | 1000 | 618 | 400 | 100 | 300 | 190 | 894 | 93 | 200 | 700 | 820 |
| | MX2444 bis 48/T... | 2222 | – | 1000 | 741 | 480 | 100 | 300 | 190 | 974 | 130 | 200 | 700 | 820 |
| VA100 T- | MX 2339 bis 41/D44 | 2222 | – | 1250 | 491 | 400 | 100 | 300 | 190 | 894 | 93 | 200 | 1000 | 1200 |
| | MX2330 bis 35/T... | 2349 | – | 1250 | 618 | 400 | 100 | 300 | 190 | 894 | 93 | 200 | 1000 | 1200 |
| | MX2444 bis48/T... | 2472 | – | 1250 | 668 | 480 | 100 | 300 | 190 | 974 | 130 | 200 | 1000 | 1200 |

Wszystkie wymiary w mm

## Typ zbiornika VA 18 S

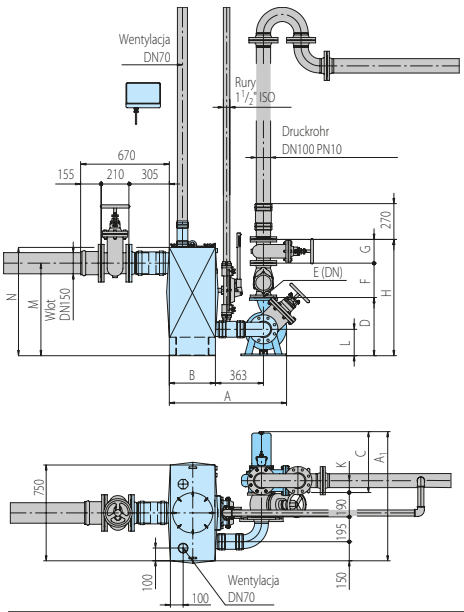


## Typ zbiornika VA 18 T, VA 30-50 S+T, VA 100 T

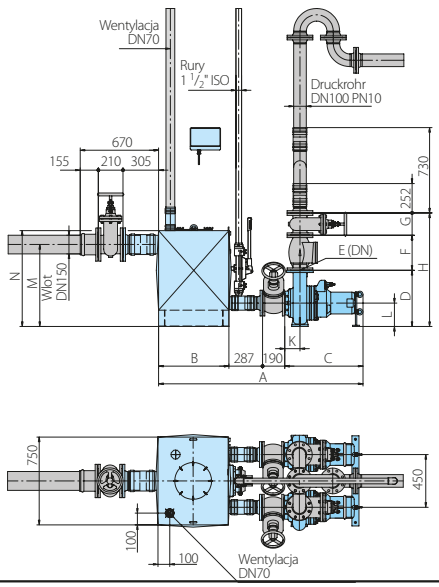

## Panel sterowania

Pneumatyczny sterownik poziomu typu PS z łącznikiem ciśnienia spiętrzenia Elektroniczny sterownik przełączający do sterowania i nadzorowania wszystkich ważnych funkcji roboczych.
• obudowa z tworzywa IP 54 (rozruch bez pośredni) lub IP 65 (gwiazda-trójkąt)
• ochrona silnika
• styczniki silnika lub kombinacja gwiazda-trójkąt
• bezpieczniki silnika (tylko w wersji gwia zda-trójkąt)
• przełącznik ręczny-0-automatyczny
• Kontrolki pracy, kierunku obrotów, alarmu i usterek
Bezpotencjałowy układ zgłaszania usterek
• zależna od sieci instalacja alarmowa z brzęczykiem
• niezależne od sieci przyłącze alarmowe, ładowarka do akumulatora 9V (akum. patrz wyposażenie)
• kontrola temperatury silnika pompy
• Napięcie sieciowe 400V/3Ph
• Napięcie sterujące 230V
• w instalacji podwójnej automatyczna zmiana trybu pracy pomp Jednoczesna praca obu pomp przy obciążeniu szczytowym, w razie usterki automatyczne przełączenie na drugą pompę.
Na życzenie dostępna również ze sterownikiem HCON (patrz „Wyposażenie").

## Instalacje

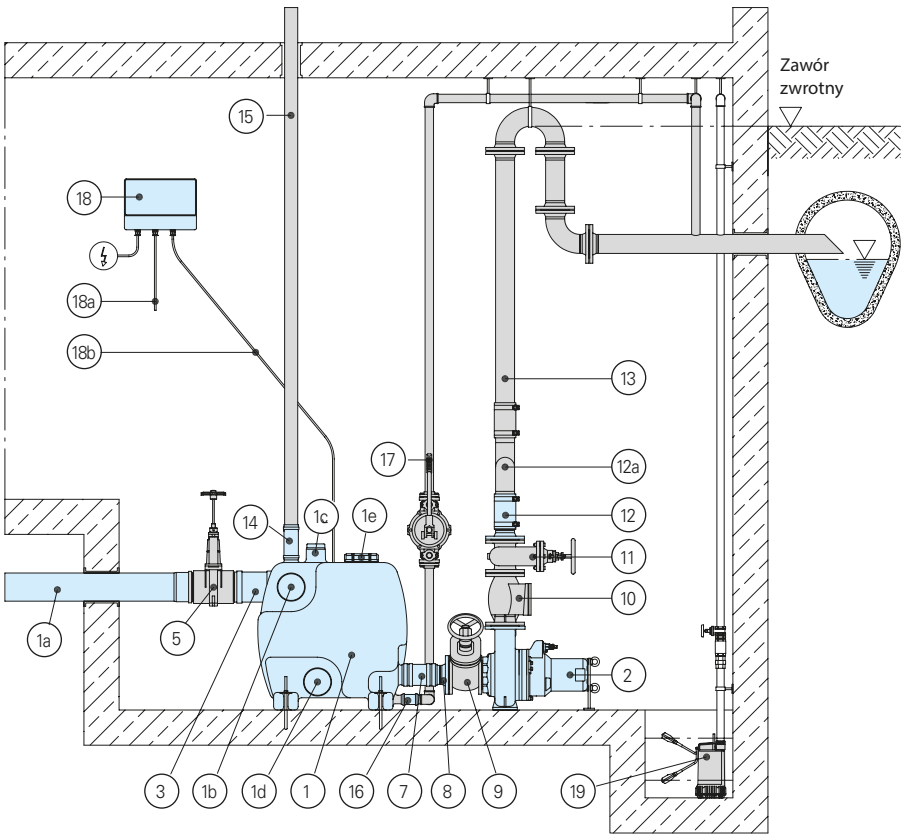


## Akcesoria

| Opis Części | Wymiary | Numer części |
|---|---|---|
| ① Zbiornik zbiorczy | | * |
| ①a Dopływ poziomy | DN 150 | |
| ①b Alternatywny poziomy dopływ lub górne połączenie zbiorników | DN 150 | |
| ①c Dopływ poziomy | DN 100 | |
| ①d Dolna złączka zbiorników | DN 150 | |
| ①e Pokrywa czyszcząca | | |
| ② Pompa do ścieków | | * |
| ③ Elastyczne złacze przew. Dopływ | DN 150 | * |
| ⑤ Zasuwa na dopływie z PVC | DN 100 | 2214110 |
| | DN 150 | 2214160 |
| ⑦ Elastyczne złącze przew. | DN 100 | * |
| ⑧ Kołnierz z króćcem rurowym | DN 100 | * |
| ⑨ Zasuwa klinowa GG, Dopływ pompy z 2 kołnierze PN 10 | DN 100 | 2216100 |
| | DN 150 | 2216150 |

| Opis Części | Wymiary | Numer części |
|---|---|---|
| ⑩ Klapowy zawór zwrotny GG, z otworem do element napowietrzający 2 kołnierze PN 10 | DN 80 | 2212807 |
| | DN 100 | 2212809 |
| ⑪ Zasuwa klinowa GG, Przewód tłoczny, z 2 kołnierze PN 10 | DN 80 | 2216080 |
| | DN 100 | 2216100 |
| ⑫ Elastyczny element przejściowy z kołnierzem PN10, śruby i uszczelnienie | DN80 | 2159021 |
| | DN80/100 | ** |
| | DN100 | ** |
| ⑫a Rurowa załączka kołnierzowa z uszczelkami i śrubami dla stacji dwupompowej PE 40 | DN80/ 80 | 2155080 |
| | DN80/100 | 2155081 |
| | DN100/100 | 2155100 |
| | DN100/150 | 2155150 |
| Dla stacji dwupompowej PE80 | DN100/100 | 2155200 |
| | DN100/150 | 2155205 |
| ⑬ Przewód tłoczny z pętlą nad poziomem cofki ścieków: | | |
| – kołnierzowego złącza FF wraz z uszczelkami i śrubami | DN 80 | 2152081 |
| | DN 100 | 2152201 |
| | DN 150 | 2152251 |
| – Dodatkowy w m | DN 80 | 2150080 |
| | DN 100 | 2150100 |
| | DN 150 | 2150150 |
| – 90° kołnierzowe kolano z uszczelkami i śrubami | DN 80 | 2153302 |
| | DN 100 | 2153303 |
| | DN 150 | 2153353 |
| – 180° kołnierzowe kolano z uszczelkami i śrubami | DN 80 | 2153401 |
| | DN 100 | 2153403 |
| | DN 150 | 2153453 |

| Opis Części | Wymiary | Numer części |
|---|---|---|
| ⑭ Odcinek elastycznej rury dla rury wentylacyjnej | DN 70 | * |
| ⑮ Rura wentylacyjna | DN 70 | na życzenie |
| ⑯ Odcinek elastycznej rury dla pompy przeponowej | BSP 1 1/2" | * |
| ⑰ Pompa przeponowa | BSP 1 1/2"M | 8502455 |
| ⑱ Panel kontrolny z pneumatyczną lub pływakową kontrolą poziomu | | * |
| ⑱a Kabel zasilający silniki pompy | | |
| ⑱b Pneumatyczny cisnieniowy wąż | | * |
| ⑲ Zatapialna drenażowa pompa z serii Chromatic, H117, TP28 | | zobacz osobną ulotkę |

* dodatkowy osprzet

** dodatkowy osprzet w zależnosci od rozmiaru wylotu pompy


HOMA PUMP TECHNOLOGY
HOMA-Pompy Sp. z o.o.
Pączewo 81 83-213 Pączewo
Tel.: +48 887165656 Fax: +48 585621872
E-Mail info@homa-pompy.pl www.homa-pompy.pl



Zastrzegamy sobie prawo do zmiany naszych specyfikacji bez powiadomienia



0.0/1017 () 001 IIii / No. 0034060PL