HOMA
POMPES ET SYSTEMES

Module compact de relevage pour l'assainissement avec pompes dilacératrices submersibles

Saniboy G, Sanimaster G

Utilisation

Les modules HOMA Saniboy G et Sanimaster G sont conçus pour le relevage des eaux usées, chargées de matières solides ou fibreuses et les eaux vannes. Ils sont destinés au relevage d'eaux provenant de WC, lavabo, douche, et, de façon générale, de pièces, situées sous le niveau de l'égout (voir norme DIN EN 12056), ou de zones faiblement habitées, avec des conditions topographiques difficiles où des petites canalisations sont requises. L'utilisation de petits diamètres de canalisations, DN40 ou DN 50 à également l'avantage de réduire le coût de l'installation.
Ils sont disponibles en version 1 pompe (Saniboy G) ou en version 2 pompes (Sanimaster G).

DIN EN 12050-1: Conformité et conception contrôlées et certifiées par LGA.

Liquide pompé: Eaux usées, ou eaux vannes.Température max. de l'effluent : 35°C et jusqu'à 60°C en pointe

Fonctionnement: Intermittent.

Construction

Module de relevage 1 ou 2 pompes, compose de:

Cuve: Cuve plastique étanche aux odeurs et au gaz.
Entrées:
- Horizontale DN 100/DN 40 (en option, hauteur 180 mm ou 250 mm)
- Verticale DN 100/DN 40

Raccord évent : vertical DN 70 Raccordement pompe diaphragme: R 1" F.
Orifice de nettoyage avec couvercle à vis.

Pompe: monocellulaire avec refoulement horizontal. Roue multi-canal ouverte avec système dilacérateur. Sanimaster G avec 2 pompes. Refoulement: R 1½" F.

Moteur: moteur électrique submersible monophasé ou triphasé. Sonde thermique intégrée au bobinage. Classe d'isolement H. Indice de protection IP68.

Arbre/roulements: arbre surdimen- sionné en acier inoxydable, roulements lubrifiés à vie.

Etanchéité: pour les GRP16, dans la chambre à huile combinaison d'une garniture mécanique (SIC) et d'un joint à lèvre. Pour les GRP26, 2 garnitures mécaniques (SIC/SIC) dans la chambre à huile. Contrôle de l'huile par le bouchon de vidange.

Matériaux

Cuve	Composite
Volute, Roue, Carcasse moteur	Fonte EN-GJL-250
Systéme dilacérateur	Acier inoxydable 1.4528
Arbre, Visserie	Acier inoxydable
Elastomere	NBR

Fourniture

Réservoir à 1 pompe (Saniboy G) ou 2 pompes (Sanimaster G), raccord de pression avec angle de 90° R filetage femelle 1½". Pièces de raccordement élastiques pour arrivée DN 100 et purge DN 70 avec brides de fixation. Régulation pneumatique de niveau. Appareil de commande électronique avec câble d'alimentation et fiche de sécurité (monoph.) ou fiche CEE 16 A (triph.)

Coffret de commande

Régulation de niveau pneumatique avec pressostat. Coffret de commande et de contrôle électronique, avec gestion des principales fonctions et indication d'éventuels défauts. Protection thermique du moteur intégrée dans le bobinage. Indicateur de défaut par voyant lumineux. Alarme avec signal sonore intégré. Contact sec pour report défaut. Contrôle du sens de rotation. Temporisation en fin de cycle pour éviter une sédimentation ou unblocage. Adaptation simple d'un accumulateur 9,0V (voir accessoires). Fonctions supplémentaires pour modèle Sanimaster, 2 pompes: Permutation automatique à chaque cycle. Fonctionnement des pompes en parallèle en cas de fort débit. Déclenchement automatique de la 2 ème pompe en cas de défaillance de la 1ère.

Caractéristiques hydrauliques

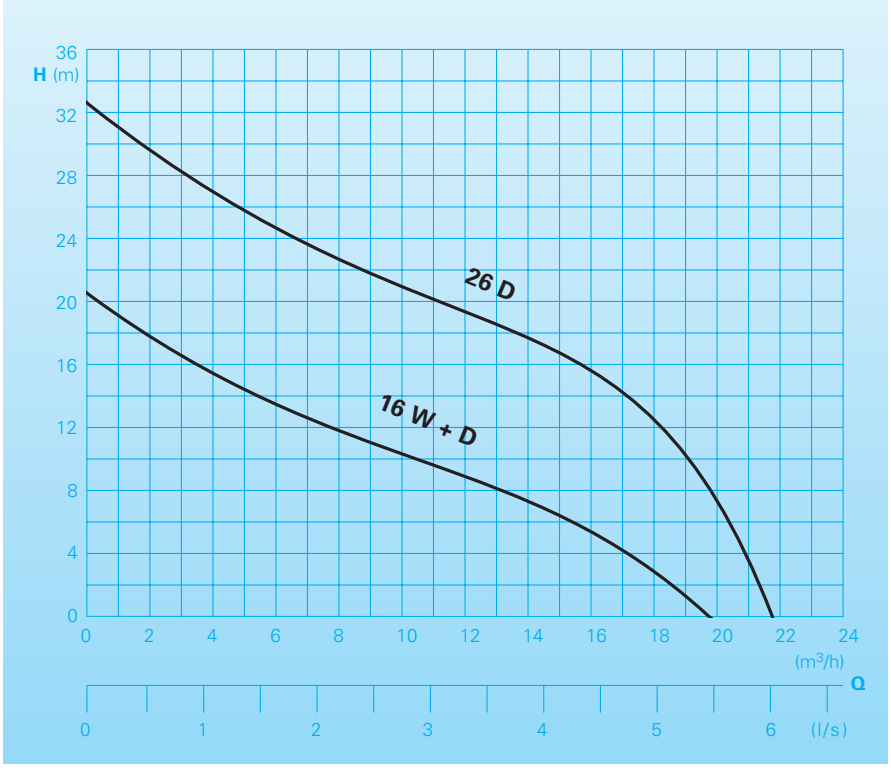

Caractéristiques techniques

Saniboy G: module 1 pompe | **Sanimaster G:** module 2 pompes

Pump type	Puissance P_1 (kW)	P_2 (kW)	Tension 50 Hz (V)	Vitesse (U/min)	Intensité nominale (A)	Poids (kg)
Saniboy G						
180 - 16 W* 250 - 16 W*	1,5	1,1	230-240/1Ph	2900	7,5	37
180 - 16 D* 250 - 16 D*	1,3	0,9	400-415/3Ph	2900	2,5	37
180 - 26 D* 250 - 26 D*	2,5	1,9	400-415/3Ph	2900	4,4	51
Sanimaster G						
180 - 16 W* 250 - 16 W*	1,5	1,1	230-240/1Ph	2900	7,5	62
180 - 16 D* 250 - 16 D*	1,3	0,9	400-415/3Ph	2900	2,5	62
180 - 26 D* 250 - 26 D*	2,5	1,9	400-415/3Ph	2900	4,4	89

* à l'entrée principale horizontale, en mm | Caractéristiques de chaque pompe

Entrées: DN 100 / DN 40 (2x) | **Refoulement :** R1 1½" F
Event: DN 70 | Raccordement pour pompe à diaphragme R1" F

Cuve		
Hauteur entrées	180 mm	250 mm
Volume total	46 l	46 l
Volume de marnage	31 l	31 l

Câble	Type	Longueur
Coffret de commande	H07 RN-F 7G 1,5	4 m
Prise coffret	H07 RN-F 5G 1,5	0,8 m

Dimensions (dimensions en mm)

Saniboy G... - 16 W+D
Sanimaster G... - 16 W+D

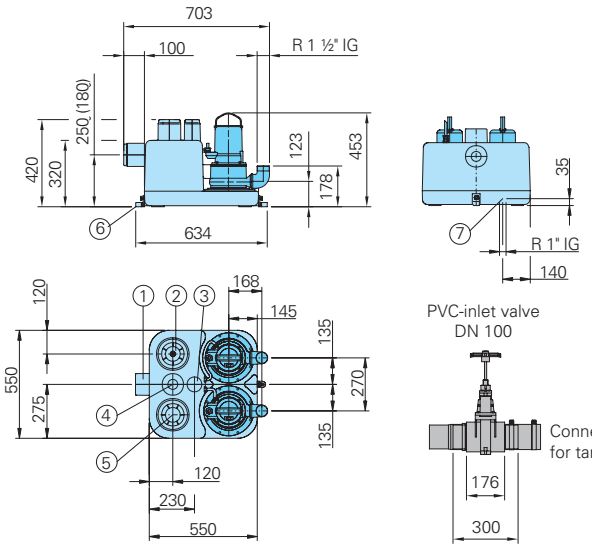

Saniboy G... - 26 W+D
Sanimaster G... - 26 W+D

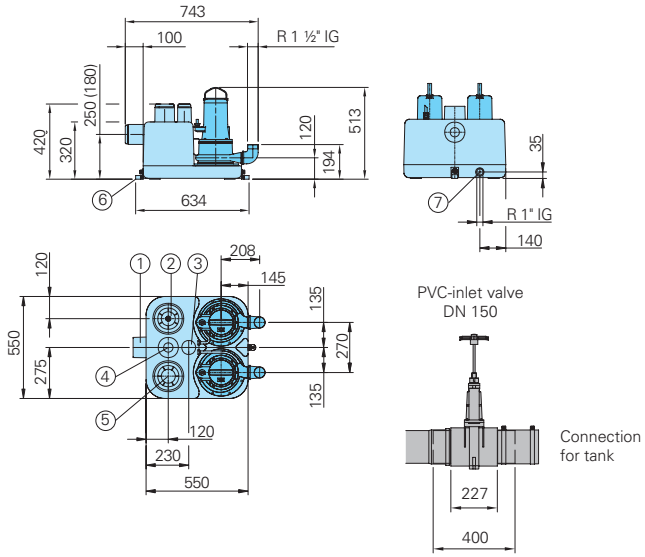

① Entrée horizontale DN 100/DN 40
② Raccordement de la régulation pneumatiquel
③ Event DN 70
④ Entrée verticale DN 100/DN 40
⑤ Orifice de nettoyage
⑥ Points d'ancrage de la cuve
⑦ Raccordement de la pompe à diaphragme

Installations

Entrée principale horizontal

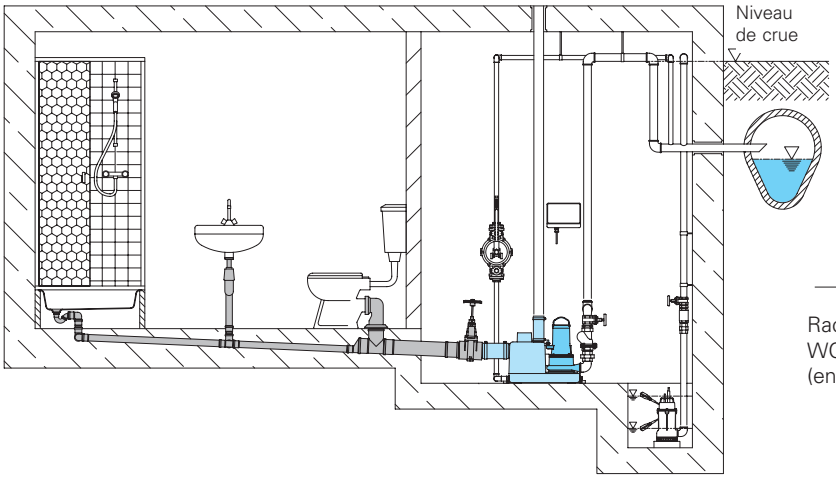

Raccordement direct WC standard européen
(entrée à 180 mm)

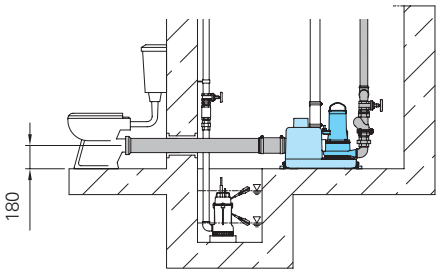

Raccordement direct
WC mural
(entrée à 250 mm)

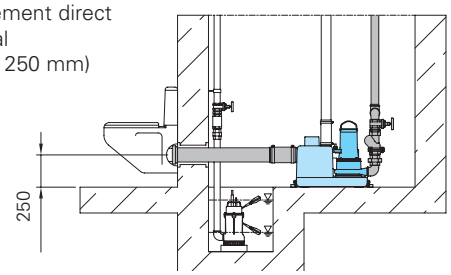

Accessoires

Désignation	Dimension	Réf No.
① Accessoires-Kit Ligne de pression KIT SBG 180/250	R 1 1/2"	8609021
① Accessoires-Kit Ligne de pression KIT SMG 180/250	R 1 1/2"	8609022
② Accessories-Kit Elast. crossing KIT SBG/SMG 180/250 D50		8609024
③ Raccord flexible avec bride	DN 100	inclus
	DN 150	2159542
④ Collier de serrage	S114/20	2311520
⑤ PVC-inlet valve	DN 100	2214110
	DN 150	2214160
◯ Pompe diaphragme	R 1" F	8502445
◯ Accumulateur 9,0 V pour alarme sonore		1952214

Saniboy G

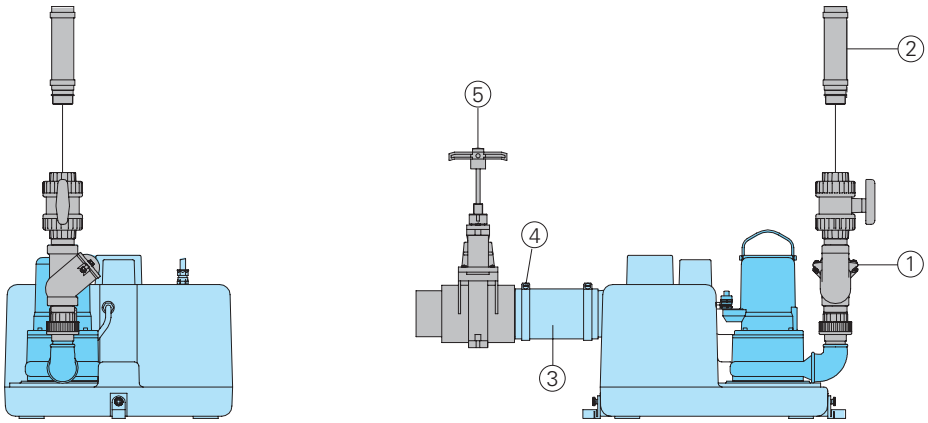

Sanimaster G

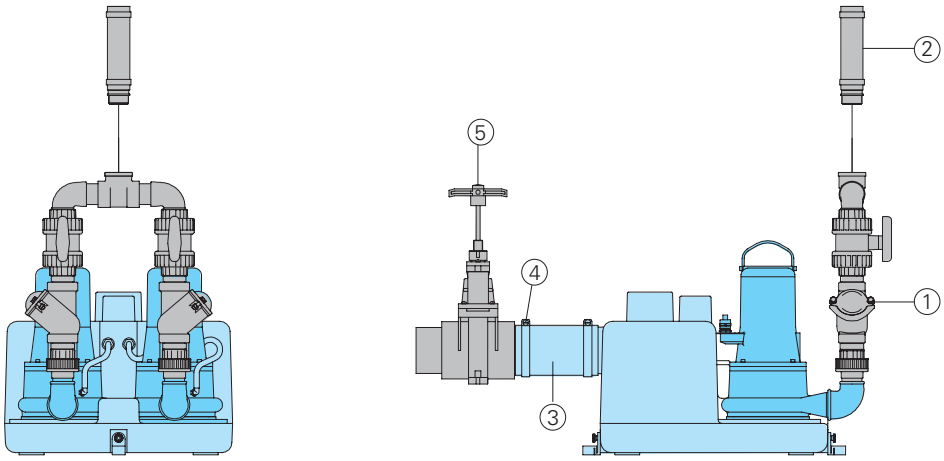

HOMA France
Parc d'entreprises de l'Esplanade
20 rue Paul-Henri Spaak
77400 ST THIBAULT DES VIGNES
Tel. 0033 / 160073546, Fax 0033 / 160072112
info@homa.fr - www.homa.fr

HOMA se réserve le droit de faire évoluer ses produits, sans préavis.

0.0/0418 (DU) lü - 1.0/0516 (fly) 001 gra / Nr. 0034081FR