Petite station de relevage des eaux polluées avec réservoir collecteur au-dessus du sol.

San.iQ one

Caractéristiques hydrauliques

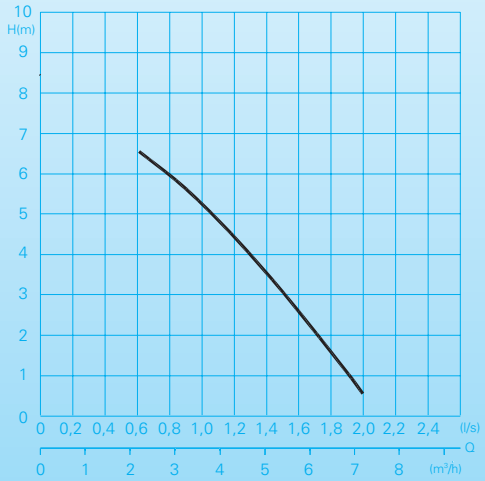

Utilisation

Élimine les eaux sales des lavabos, machines à laver, urinoirs, bidets, douches, baignoires, lave-vaisselle, éviers, ou les eaux chimiquement agressives des systèmes d'adoucissement (saumure jusqu'à 15 %), les eaux de condensation des comptoirs réfrigérés et des systèmes de climatisation dans des locaux situés en dessous du niveau de refoulement de l'égout (locaux en sous-sol ou en cave) ou sans pente suffisante vers la conduite de collecte des eaux usées la plus proche. Le San.iQ one est la solution idéale et rentable pour l'évacuation d'unités sanitaires selon la norme DIN EN 12050-2. Lors de l'atteinte d'un niveau d'eau déterminé dans le réservoir, la pompe en acier inoxydable intégrée s'amorce automatiquement et pompe le liquide jusqu'à la prochaine canalisation ou au prochain collecteur. Un diamètre à partir de 40 mm suffit déjà pour la conduite de refoulement. Ceci représente moins d'efforts, y compris pour une installation ultérieure, p. ex. dans d'anciens bâtiments. La construction compacte permet une installation directement sous le lavabo avec un encombrement minimal. Le nouveau réservoir avec zone sèche séparée permet en outre un accès aisé en cas d'interventions d'entretien. Des composants optionnels tels que le signal de défaut collectif sans potentiel apportent un confort de sécurité supplémentaire.

DIN EN 12050-2: Construction testé et surveillé.

Mode de fonctionnement: intermittent.

Fluide à pomper:
Eaux usées domestiques avec température maximale du fluide pompé : 75°C pendant 5 minutes, eaux usées domestiques chimiquement agressives avec température maximale du fluide pompé : 35°C.

Construction

Petite station de relevage d'eaux polluées prête à raccorder constituée:

Réservoir collecteur: Réservoir en matière synthétique imputrescible, étanche aux gaz et aux odeurs avec zone sèche séparée. Volume: 11 litres. Une amenée en partie haute DN 40. Deux amenées latérales DN 40 avec clapet antiretour intégré, bague d'étanchéité à biseau et bague de serrage. Raccord ø 40 mm avec clapet anti-retour à bille. Orifices de ventilation et de purge d'air avec filtre à charbon actif.

Pompe: Pompe centrifuge monocellulaire en acier inoxydable avec évacuation horizontale. Roue multi-aubes ouverte.

Moteur: Moteur électrique monophasé. Sondes thermiques pour la surveillance de la température dans l'enroulement. Classe d'isolement B. Arbre rotor en acier inoxydable, paliers à roulement lubrifiés à vie.

Etanchéité d'arbre: 3 bagues d'étanchéité

Commande de niveau: commande de niveau pneumatique en fonction du niveau d'eau avec système électronique de commande. Surveillance de l'étanchéité, messages d'alarme et surveillance de la durée de fonctionnement.

Matériaux:

Réservoir collecteur:	Plastique (ABS)
Corps de pompe	Plastique enforcé de fibres de verre
Roue	Plastique enforcé de fibres de verre
Carcasse moteur, arbre moteur	Acier inoxydable très résistant

Caractéristiques techniques

Puissance absorbée P1	650 W
Puissance du moteur P2	350W
Tension	230V/1Ph 50Hz
Vitesse de rotation	2900 tr/min
Courant nominale	2,8 A
Câble de raccordement	H 03VV-F3x0,75
Classe de protection du dispositif complet	IP 44
Poids	8 kg
Raccord pour conduite de refoulement	Ø 40 mm

Equipement

Réservoir avec pompe, raccord flexible et collier de raccordement, 1,4 m câble de raccordement avec fiche secteur, clapets anti-retour.

Exemple d'installation

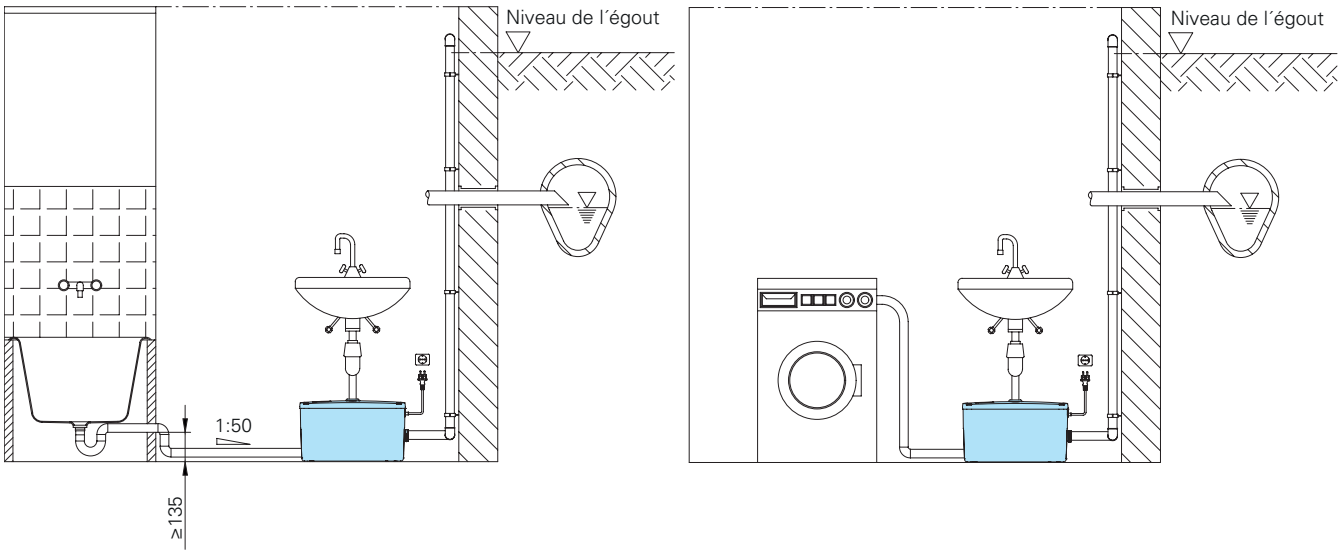

Accessoires

Désignation	Taille	Réf. art.
Vanne d'isolement, laiton	R 1" F	2216010
	R 1¼" F	2216012
	R 1½" F	2216015
Coude 90°, galvanisé	R 1" F/M	2111305
	R 1¼" F/M	2111405
	R 1½" F/M	2111505
Raccord d'adaptation, galvanisé	R 1" M/F	2114303
	R 1¼" M/F	2114304
	R 1½" M/F	2114305
Faute collective sans potentiel		8100372
Coffret d'alarme AL3 avec flotteur de réservoir		1586146

Dimensions (toutes les cotes en mm)

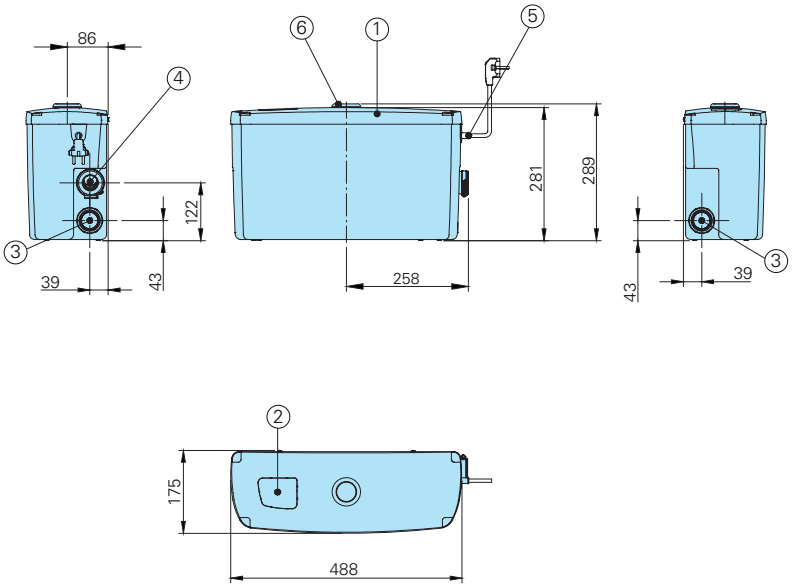

① Réservoir avec couvercle (vissé)
② Ventilation et purge d'air avec filtre à charbon actif
③ Amenée DN40 (Ø40)
④ Raccord pour conduite de refoulement ø40 avec clapet antiretour à bille intégré
⑤ Passage de câble
⑥ Amenée pour lavabo DN40 (Ø40)

Type Tested and Monitored TÜVRheinland CERTIFIED www.tuv.com ID 1111241358

Sous réserve de modifications à des fins d'améliorations techniques !

HOMA France | Parc d'entreprises de l'Esplanade 20 rue Paul-Henri Spaak 77400 ST THIBAULT DES VIGNES | Tel. 0033 / 160073546, Fax 0033 / 160072112 | info@homa.fr | www.homa.fr