HOMA
POMPES ET SYSTEMES

# Pompes submersibles pour eaux claires et polluées.

# H 106, H 117

## Utilisation

Pompe de refoulement des eaux propres ou polluées. Drainage de cave, maintien au sec de fosses, puits et locaux. Élimination des eaux polluées en sous-sol (ex. : lavabos, douches, lave-linge). Abaissement des eaux de surface. Pompe de secours en cas d'inondations. Prélèvement de l'eau des cours d'eau ou de réservoirs

**DIN EN 12050-2:** Conformité et type de construction contrôlés et surveillés par le LGA (Centre d'essais techniques).

**Installation:** Fixe ou mobile. Exécution avec commutateur à flotteur comme pompe de drainage automatique avec commande du mode de fonctionnement dépendant du niveau de l'eau.

**Fluide à pomper:** Eaux claires et polluées en particules solides jusqu'à une granulométrie de 10 mm. Température max. du fluide à pomper: 40 °C, jusqu'à 60 °C brièvement.

**Mode de fonctionnement:** Fonctionnement continu (S1), avec fluide à une température de 41 - 60 °C : fonctionnement intermittent (S3 30%).

## Construction

Pompe submersible à moteur encapsulé comportant:

**Pompe:** Pompe centrifuge à un étage avec raccord de pression horizontal.

**Roue:** Roue multi-aubes ouverte, passage direct 10 mm.

**Moteur:** Moteur entièrement submersible, étanche à l'eau sous pression, rempli d'huile. Classe d'isolation H, indice de protection IP 68. Exécution en courant alternatif avec capteur thermique pour surveiller la température dans le bobinage. Espace de raccordement électrique séparé du moteur. Câble de raccordement: H07RN-F3G1

**Arbre/palier:** Arbre de moteur en acier chromé fortement dimensionné, palier à roulement lubrifié à vie.

**Étanchéité:** Joint radial triple.

## Capacité de refoulement

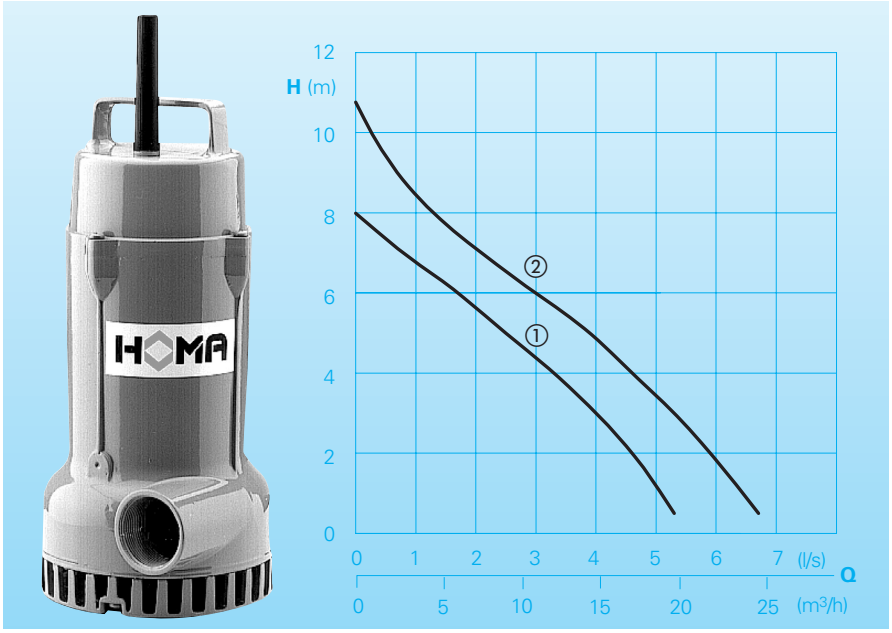


## Caractéristiques techniques

| N° caractéristique | Type de pompe | Puissance du moteur $P_1$ (kW) | $P_2$ (kW) | Tension 50 Hz (V) | Courant nominal (A) | Poids (kg) |
|---|---|---|---|---|---|---|
| ① | H106 W (A) | 0,8 | 0,5 | 230/1Ph | 4,5 | 11,0 |
| ② | H117 W (A) | 1,1 | 0,6 | 230/1Ph | 5,1 | 11,0 |

**Vitesse de rotation:** 2900 tr/min
**Raccord de pression:** G1½ F

**Exécution A:** Avec commutateur à flotteur automatique HOMA-Nivomatik.

## Matériaux

| | |
|---|---|
| Carter de moteur, Boîtier du moteur, Couvercle du carter moteur, Crépine d'aspiration, Couvercle d'aspiration | Aluminium |
| Roue | Fonte grise EN-GJL-250 |
| Arbre du moteur, visserie | Acier inoxydable |
| Élastomère | NBR |

## Fourniture

Avec câble de raccordement de 10 m.

**Exécution W (230 V/1 Ph):** avec coffret de commande W1 avec protection moteur, interrupteur marche/arrêt et fiche secteur.

**Exécution A:** En supplément, avec commutateur à flotteur, sur le couvercle de la pompe, coffret de commande WA1 avec interrupteur MANUEL-AUTO.

## Encombrement et exemple d'installation (toutes les cotes en mm)

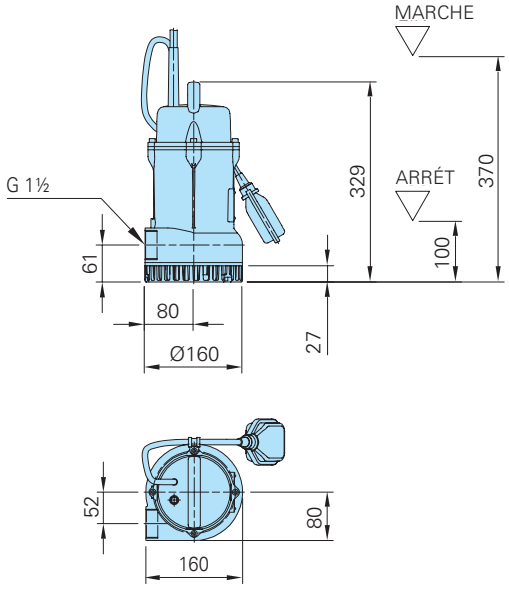


**Installation dans puits avec conduite sous pression, commande de niveau et coffret de commande**

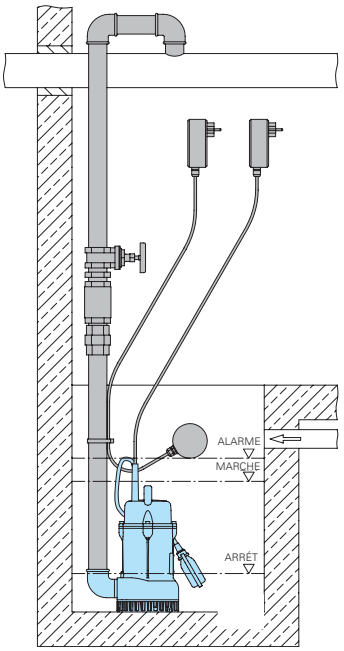


## Accessoires

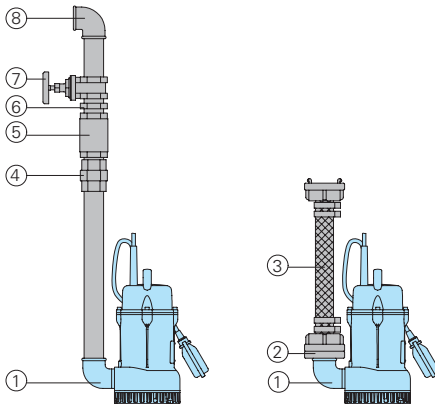


| Désignation | Taille | Réf. art. |
|---|---|---|
| ① Équerre de fixation 90°, galvanisée | R 1 ½" F/M | 2111505 |
| ② Raccord fixe, laiton | R 1 ½" M | 2005513 |
| Raccord fileté de tuyau STA, laiton | R 1½" M | 2001513 |
| Raccord fixe STORZ | C-R 1 ½" M | 2010003 |
| ③ Tuyau flexible en PVC, par m | 1 ½" Ø 38 mm | 2621500 |
| Tuyau flexible spiralé en matière synthétique, par m | 1 ½" Ø 38 mm | 2632042 |
| Raccord de flexible, laiton | 1 ½" | 2003513 |
| Raccord de flexible STORZ | C-38 Ø | 2013002 |
| Collier de tuyau | 1 ½" | 2304854 |
| ④ Raccord de transition, galvanisé | R 1 ½" M/F | 2114305 |
| ⑤ Clapet anti-retour, laiton | R 1 ½" F | 2211313 |
| ⑥ Manchon double, galvanisé | R 1 ½" M | 2009020 |
| ⑦ Vanne d'obturation, laiton | R 1 ½" F | 2216015 |
| ⑧ Équerre de fixation 90°, galvanisée | R 1 ½" F | 2113605 |
| Té pour assembler la conduite forcée en cas d'installation double, galvanisé | R 1 ½" F | 2114302 |

| Désignation | Taille | Réf. art. |
|---|---|---|
| ○ Disjoncteur à courant de défaut, 2 pôles, Fi 16/0,03 A | | 1561160 |
| ○ Coffret d'alarme AL3 alarme indépendante du du secteur, avec connexion pour accumulateur 9 V (voir ci-dessous) pour un fonctionnement indépendant du secteur, avec transmetteur de signal intégré, raccordement secteur 230 V / monoph. | | 1586140 |
| Accumulateur 9 V pour alarme indépendante du secteur | | 1952215 |
| ○ Commutateur à flotteur MB, sans mercure, fonction MIN ou MAX, avec contrepoids intégré. Longueur de câble | 6 m | 1465706 |
| | 10 m | 1465710 |
| ○ Commandes de pompes et coffrets de commande pour usage fixe ou mobile, équipements de détection de niveau et de surveillance | voir Accessoires HOMA | |


HOMA POMPES ET SYSTEMES

HOMA France
Parc d'entreprises de l'Esplanade
20 rue Paul-Henri Spaak
77400 ST THIBAULT DES VIGNES
Tel. 0033 / 160073546, Fax 0033 / 160072112
info@homa.fr - www.homa.fr



Sous réserve de modifications à des fins d'améliorations techniques !



0.0/0918 (DV) lü 0.0/0507 (ST) 001 jes / Nr. 0030040 FR