Oryginalna instrukcja obsługi

BR

Spis treści

1. Informacje ogólne 03

1.1. Deklaracja zgodności 03
1.2. Przedmowa 03
1.3. Użytkowanie zgodne z przeznaczeniem 03
1.4. Ochrona praw autorskich 03
1.5. Warunki gwarancyjne 03

2. Wskazówkibezpieczeństwa 05

3. Opis ogólny 05

3.1. Zastosowanie 05
3.2. Opis działania 05
3.3. Dane techniczne 05

4. Opakowanie, transport i magazynowanie 05

4.1. Dostawa 05
4.2. Zwrot produktu 05

5. Montaż i pierwsze uruchomienie 05

5.1 Montaż systemu do czyszczenia zbiornika 05
5.2. Pierwsze uruchomienie urządzenia 06

6. Bieżąca konserwacja 07

6.1. Informacje ogólne 07
6.2. Terminy i prace konserwacyjne 07

7. Poszukiwanie i usuwanie usterek 07

8. Oświadczenie o skażeniu 10

1. Informacje ogólne

1.1. Deklaracja zgodności

Deklaracja zgodności WE w rozumieniu Dyrektywy maszynowej 2006/42/WE, Załącznik II Część 1 A

Nazwa i adres producenta:

HOMA Pumpenfabrik GmbH
Industriestraße 1
53819 Neunkirchen - Seelscheid

Niniejszym oświadczamy, że

System czyszczenia zbiornika (BR)
w połączeniu z pompą Homa

jest zgodna z postanowieniami:

Dyrektywy maszynowej 2006/42/WE

Odpowiedzialność za zestawienie dokumentów technicznych

Hans Hoffmann
Dyrektor Zarządzający
HOMA Pumpenfabrik GmbH

Niniejsza deklaracja zgodności WE została wystawiona:

Oberheister, 07/09/2023

Hans Hoffmann
Dyrektor Zarządzający
HOMA Pumpenfabrik GmbH

1.2. Przedmowa

Szanowna Klientko, Szanowny Kliencie,
cieszymy się, że zdecydowali się Państwo na produkt firmy HOMA Pumpenfabrik GmbH. Zakupione przez Państwa urządzenie zostało wyprodukowane i przebadane zgodnie z najnowszą wiedzą techniczną. Przed pierwszym uruchomieniem należy przeczytać dokładnie poniższą instrukcję obsługi. Jest to warunkiem bezpiecznego i ekonomicznego użytkowania produktu.

Niniejsza instrukcja obsługi zawiera wszystkie dane dotyczące produktu, które są niezbędne do jego skutecznego i zgodnego z przeznaczeniem użytkowania. Ponadto znajdą tu Państwo informacje o odpowiednio wczesnym rozpoznawaniu zagrożeń, unikaniu kosztów napraw i postojów oraz możliwościach przedłużenia żywotności i ulepszenia niezawodności urządzenia.

Przed pierwszym uruchomieniem konieczne jest spełnienie wszystkich wymogów bezpieczeństwa oraz wytycznych producenta. Niniejsza instrukcja obsługi stanowi uzupełnienie i/lub rozszerzenie obowiązujących krajowych przepisów w zakresie profilaktyki wypadkowej i bezpieczeństwa pracy. Niniejszą instrukcję należy przechowywać w miejscu użytkowania produktu, tak by była stale dostępna dla pracowników obsługujących urządzenie.

1.3. Użytkowanie zgodne z przeznaczeniem

Produkty HOMA spełniają aktualne zasady bezpieczeństwa i są zgodne z aktualną sztuką techniczną. Użytkowanie niezgodne z przeznaczeniem może powodować zagrożenia dla życia użytkownika oraz osób trzecich. Ponadto produkt lub elementy w jego sąsiedztwie mogą ulec uszkodzeniu lub zniszczeniu.

Należy zwrócić uwagę, by produkt był użytkowany wyłącznie w nienagannym stanie technicznym oraz zgodnie z przeznaczeniem. W tym celu konieczne jest przestrzeganie niniejszej instrukcji.

1.4. Ochrona praw autorskich

Prawa autorskie do niniejszej instrukcji pozostają własnością HOMA Pumpenfabrik GmbH. Niniejsza instrukcja obsługi jest przeznaczona dla personelu zajmującego się obsługą, montażem i konserwacją. Zawarte w instrukcji przepisy i rysunki techniczne nie mogą być (ani w całości, ani nawet częściowo) powielane, rozpowszechniane, wykorzystywane czy przekazywane osobom trzecim w celach konkurencyjnych bez stosownego upoważnienia.

1.5. Warunki gwarancyjne

Ze świadczeń gwarancyjnych wyłączone są koszty demontażu i ponownego montażu reklamowanego produktu w miejscu jego użytkowania, koszty podróży pracowników na miejsce i z powrotem oraz transportu. Powstałe w tym zakresie nakłady ponosi sam nadawca przesyłki / użytkownik pompy. Dotyczy to również dochodzenia roszczeń gwarancyjnych przypadku, gdy przeprowadzone w zakładzie badania wykażą, że produkt działa nienagannie i nie posiada wad. Wszystkie produkty wykonano w najwyższym możliwym standardzie jakości, a przed wysyłką poddano je technicznej kontroli finalnej.

Świadczenia gwarancyjne realizowane przez HOMA Pumpenfabrik GmbH nie przedłużają okresu gwarancji ani nie stanowią podstawy do ustalenia nowego okresu gwarancji dla wymienionych części. Wyklucza się możliwość dalszych roszczeń wychodzących poza w/w zakres, zwłaszcza dotyczących obniżenia ceny, unieważnienia umowy lub odszkodowania, również z tytułu szkód następczych wszelkiego rodzaju.

Aby zagwarantować szybkie rozpatrzenie gwarancji, prosimy skontaktować się z nami lub odpowiedzialnym za Państwa obsługę pracownikiem działu sprzedaży. Po uzyskaniu zgodny na odesłanie otrzymają Państwo dowód zwrotu. Reklamowany produkt należy odesłać do zakładu bezpłatnie razem z dowodem zwrotu, dowodem zakupu i opisem uszkodzenia.Reklamacje wynikające z uszkodzeń transportowych należy zgłosić i potwierdzić w momencie doręczenia towaru przez firmę spedycyjną, kolej lub pocztę.

1.5.1. Gwarancja

Poniższy rozdział zawiera ogólne informacje dotyczące gwarancji. Ustalenia umowne mają zawsze pierwszeństwo i nie zostają zastąpione postanowieniami niniejszego rozdziału!

Firma HOMA Pumpenfabrik GmbH zobowiązuje się do usunięcia wad w sprzedanych produktach, jeżeli spełnione zostaną następujące warunki:

- stwierdzenie wad jakościowych w materiale, procesie produkcji i/lub konstrukcji;
- pisemne zgłoszenie producentowi wad w okresie gwarancji;
- użytkowanie produktu wyłącznie w warunkach zgodnych z przeznaczeniem urządzenia;
- wszystkie urządzenia bezpieczeństwa i nadzoru podłączone i sprawdzone zostały przez wykwalifikowany personel.

O ile nie postanowiono inaczej, okres gwarancji trwa 12 miesięcy od momentu pierwszego uruchomienia, jednak maks. 24 miesiące od daty dostawy. Postanowienia odbiegające od powyższych ustaleń należy sformułować w potwierdzeniu zlecenia w formie pisemnej. Postanowienia te obowiązują co najmniej do ustalonego terminu zakończenia okresu gwarancji na produkt.

1.5.2. Części zamienne, elementy dobudowane, przebudowa urządzenia

W celu naprawy urządzenia, przy wymianie jego elementów oraz w przypadku dobudowania elementów czy przebudowania urządzenia stosować wyłącznie oryginalne części zamienne producenta. Tylko one zapewnią najdłuższą żywotność produktu i bezpieczeństwo pracy. Części te zostały skonstruowane specjalnie dla naszych produktów. Samowolna przebudowa lub rozbudowa oraz stosowanie nieoryginalnych części może doprowadzić do poważnych uszkodzeń produktu i/lub ciężkich obrażeń.

1.5.3. Konserwacja

Należy regularnie wykonywać wyznaczone prace konserwacyjne i naprawcze, w tym celu zapewnić odpowiednio wykwalifikowany i autoryzowany personel.

Prace konserwacyjne i wszelkiego typu prace naprawcze, które nie zostały wymienione w niniejszej instrukcji, mogą być realizowane wyłącznie przez HOMA Pumpenfabrik GmbH i/lub autoryzowany warsztat serwisowy.

1.5.4. Uszkodzenie produktu

Uszkodzenia i usterki muszą być niezwłocznie i w odpowiedniej formie zgłaszane przez odpowiedzialny za to personel. Produkt można eksploatować wyłącznie w nienagannym stanie technicznym. W ustalonym okresie gwarancyjnym produkt może być naprawiany wyłącznie przez HOMA Pumpenfabrik GmbH i/lub autoryzowany warsztat serwisowy. HOMA Pumpenfabrik GmbH zastrzega sobie prawo do żądania przesyłki produktu do zakładu celem oględzin.

1.5.5. Wykluczenie odpowiedzialności

Gwarancja i odpowiedzialność za szkody na produkcie wyklucza się, jeżeli spełniony zostanie jeden lub więcej z poniższych punktów:

- popełnienie przez nas błędu w projekcie w wyniku przekazania przez użytkownika czy zleceniodawcę niepoprawnych danych;
- nieprzestrzeganie wskazówek bezpieczeństwa, niezbędnych przepisów i wymogów, obowiązujących zgodnie z prawem niemieckim oraz niniejszą instrukcją obsługi;
- niewłaściwe magazynowanie i transport;
- nieprzepisowy montaż/demontaż;
- wadliwa konserwacja;
- niewłaściwa naprawa;
- wadliwe podłoże lub prace budowlane;
- czynniki chemiczne i elektryczne;
- zużycie.

Na wypadek awarii prądu lub innej usterki technicznej, która spowoduje, że pompa nie będzie działać prawidłowo, należy koniecznie wykluczyć uszkodzenie urządzenia w wyniku przepełnienia studzienki, np. poprzez montaż łącznika alarmowego niezależnego od sieci lub innego typu odpowiednie zabezpieczenia. Odpowiedzialność producenta wyklucza tym samym również wszelaką odpowiedzialność za szkody na osobach, przedmiotach i/lub majątku.

1.5.6. Adres producenta

HOMA Pumpenfabrik GmbH
Industriestraße 1
D-53819 Neunkirchen-Seelscheid
Tel.: +49 2247 / 7020
Faks: +49 2247 / 70244
E-mail: info@homa-pumpen.de
Strona internetowa: www.homapumpen.de

2. Wskazówkibezpieczeństwa

Wskazówki bezpieczeństwa znajdują się również w instrukcji obsługi dołączonej do zakupionej pompy.

3. Opis ogólny

3.1. Zastosowanie

System czyszczenia zbiornika zapobiega tworzeniu się osadów z substancji stałych na ścianach zbiornika z wodą. System składa się z układu rur ze stali, zamocowanych do pompy. System oczyszczania zbiornika przeznaczony jest dla pomp z kołnierzem tłocznym/ssącym DN100 i DN150.

3.2. Opis działania

System składa się z solidnej pompy zatapialnej do ścieków z niezapychającym się wirnikiem, która zasysa wodę w najgłębszym punkcie zbiornika. Na króćcu tłocznym na pompie zamocowana jest dysza iniekcyjna, przez którą przetłaczana jest woda. Woda ta przyspieszana jest w taki sposób, że poprzez pionową rurę powstaje działanie ssące i napowietrzające. Mieszanka powietrzno-wodna wytłaczana jest z dużą prędkością przez stalową rurę, równolegle do dna zbiornika.

Połączone działanie strumienia wody i pęcherzyków powietrza generuje efektywny ruch wody o wysokim natężeniu przepływu i silnych turbulencjach.

3.3. Dane techniczne

Temperatura cieczy	maks. 40°C
Wartość pH	5 – 11
Materiał	Standard: stal, ocynk. Wersja CR: stal szlachetna

4. Opakowanie, transport i magazynowanie

4.1. Dostawa

Bezpośrednio po przybyciu przesyłkę należy sprawdzić pod kątem kompletności i uszkodzeń. W przypadku ewentualnych braków należy jeszcze w dniu przybycia przesyłki zawiadomić o tym przedsiębiorstwo przewozowe lub producenta, gdyż roszczenia w okresie późniejszym nie będą uwzględniane. Ewentualne uszkodzenia muszą zostać odnotowane na liście przewozowym lub potwierdzeniu odbioru dostawy.

4.2. Zwrot produktu

Produkty odsyłane z powrotem do fabryki muszą być czyste i prawidłowo zapakowane. Pojęcie „czysty“ oznacza, że z produktu zostały usunięte wszystkie zanieczyszczenia i został on odkażony odpowiednimi środkami czystości bezpiecznymi dla zdrowia. Opakowanie produktu musi chronić urządzenie przed uszkodzeniami. Przed odesłaniem produktu proszę skontaktować się z producentem.

5. Montaż i pierwsze uruchomienie

5.1 Montaż systemu do czyszczenia zbiornika

Informacje ogólne
Poniższa instrukcja montażu dotyczy wyłącznie elementów standardowych. Rozwiązania specjalne wymagają odpowiednich zmian. Beton użyty w konstrukcji musi mieć odpowiednią wytrzymałość (co najmniej B 25 wg DIN 1045), zapewniającą bezpieczne mocowanie strumienicy, rurociągów oraz pompy (lub systemu złącz) i ich prawidłową pracę. Zachować dopuszczalne odstępy między krawędziami zastosowanych kołków, w razie potrzeby poprosić producenta o kartę parametrów maszyny. Do zestawu dołączone są kotwy ekspresowe Fischer. Jeżeli stosowane są inne systemy mocowań, muszą one spełniać te same wymagania co do wytrzymałości i odporności na rdzę co załączone kotwy.

Ustawienie z pierścieniem wsporczym (typ B)
Metoda ta może zostać wykorzystana w każdym miejscu zbiornika. Pompa zasysa wodę z dna zbiornika. Pierścień wsporczy zamontować po stronie ssawnej pompy. Przykręcić nogę do strumienicy. Strumienic przykręcić do króćca tłocznego pompy. Ustawić położenie pompy z strumienicą w zbiorniku. Wywiercić otwory mocujące dla pierścienia wsporczego pompy i nogi, wetknąć kotwy. Dokręcić wszystkie śruby. Do strumienicy przykręcić rurę ssącą do powietrza DN65.

Ustawienie z systemem złącz (typ K)
Połączenie pompy z rurą stalową bez śrub ułatwia wyciąganie pompy w celach konserwacyjnych. Przykręcić strumienicę do stopy złącza. Przykręcić nogę do strumienicy. Określić w przybliżeniu położenie stopy złącza i górnej konsoli dla rur prowadzących, w razie potrzeby użyć pionu. Wywiercić otwory montażowe do konsoli rurowej na wewnętrznej krawędzi otworu studzienki. Jeżeli nie jest to możliwe z powodu braku przestrzeni, konsolę można zamontować za pomocą kolanka 90° (dostępne w wielu długościach jako wyposażenie).

Wstępnie przykręcić konsolę 2 śrubami. Ustawić położenie stopy złącza na dnie studzienki, do konsoli przyłożyć pion - rury prowadzące muszą być położone dokładnie w pionie! Stopę złącza przymocować do dna kołkami do dużych obciążeń. Zapewnić idealne poziome położenie stopy! Jeżeli dno studzienki jest nierówne, włożyć odpowiednie podpórki. Obie rury prowadzące wetknąć w ucha na stopie złącza i dociąć do odpowiedniego wymiaru zgodnie z położeniem konsoli. Odkręcić konsolę rurową, wetknąć zaczepy w rury prowadzące i zamocować ostatecznie konsolę.

Rury prowadzące muszą być położone bez żadnych luzów - w przeciwnym razie w trakcie pracy pompy powstawać będzie silny hałas. Wywiercić otwory mocujące dla nogi wsporczej, wetknąć kotwy. Przeciwkołnierz (element systemu automatycznych złącz) zamontować na króćcu tłocznym pompy. Gumowa uszczelka profilowa (uszczelnienie stopy złącza) musi zostać zamontowana w kołnierzu współpracującym tak mocno, by nie wypadła w trakcie opuszczania pompy. Przykręcić rurę ssącą do króćca ssawnego pompy. Dokręcić wszystkie śruby. Do strumienicy przykręcić rurę ssącą do powietrza DN65.

Ustawienie poziome boczne (typ S)
Przykręcić na górze nogę wsporczą i rurę ssącą z nogą do pompy. Przykręcić nogę do strumienicy. Ustawić położenie pompy ze strumienicą w zbiorniku. Wywiercić otwory mocujące dla nóg wsporczych pompy i nogi strumienicy, wetknąć kotwy. Dokręcić wszystkie śruby. Do strumienicy przykręcić rurę ssącą do powietrza DN65.

Montaż dodatkowego elementu AdJET
AdJET służy do późniejszej regulacji kierunku wyrzutu systemu do czyszczenia zbiorników w zakresie kątowym ± 20°. Podczas montażu należy zachować głębokość nasunięcia L zgodnie z poniższym rysunkiem.

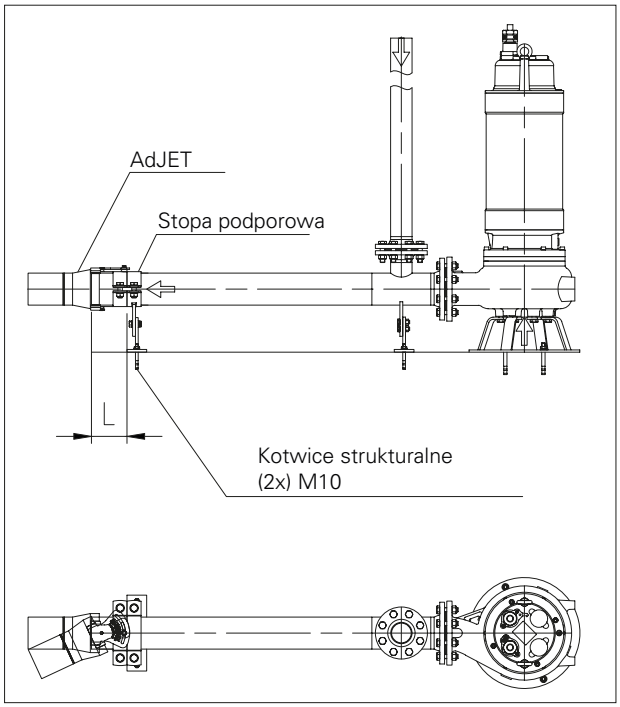

Rozmiar konstrukcyjny	L
AdJET-BR100	127 mm
AdJET-BR150	152 mm

Montaż oraz późniejszą regulację kąta wyrzutu można wykonać wyłącznie przy opuszczonym zbiorniku i wyłączonym silniku.

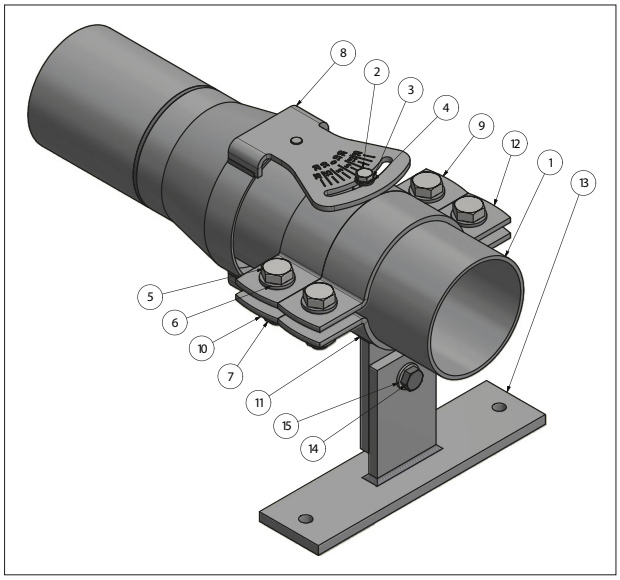

Poz.	Nazwa
1	Strumienica
2	Śruba z łbem sześciokątnym M8
3	Tarcza zębata A 8,4
4	Podkładka A 8,4
5	Śruba z łbem sześciokątnym M16
6	Podkładka A17
7	Nakrętka sześciokątna M16
8	Regulowana rura wylotowa
9	Wspornik rury wylotowej - górny
10	Wspornik rury wylotowej - dolny
11	Uchwyt opaski
12	Opaska
13	Podpórka uchwytu opaski
14	Śruba z łbem sześciokątnym M12
15	Podkładka A 13
16	Nakrętka sześciokątna M12

Najpierw przykręcić dodatkową podpórkę możliwie jak najbliżej otworu wylotowego strumienicy. Zachować przy tym wyznaczoną dla AdJET głębokość nasunięcia. Następnie wywiercić otwory mocujące stopę i umieścić w nich kotwy. Zmontować wstępnie AdJET, nasunąć na strumienicę i przykręcić zgodnie z powyższą ilustracją. Ponownie upewnić się, że zachowano głębokość nasuwania L i że AdJET jest umieszczony poziomo względem dna zbiornika. Wszystkie śruby dokręcać zgodnie z momentem dokręcania.

Aby zmienić kąt wyrzutu, poluzować śrubę z łbem sześciokątnym (poz. 2) i ustawić żądany kąt. Następnie ponownie dokręcić śrubę.

Aby zmienić kąt wyrzutu, poluzować śrubę z łbem sześciokątnym (poz. 2) i ustawić żądany kąt. Następnie ponownie dokręcić śrubę z łbem sześciokątnym, używając wymaganego momentu dokręcenia.

5.2. Pierwsze uruchomienie urządzenia

Przed uruchomieniem przeczytać również instrukcję obsługi dołączoną do zakupionej pompy.

Przed pierwszym uruchomieniem zaleca się wyczyszczenie studzienki. W przeciwnym razie może dojść do rozmącenia osadów na jej dnie.

Tryb czyszczenia
Kontrola możliwa jest wyłącznie w opróżnionych zbiornikach - w trybie czyszczenia przepływ w zbiorniku podlega stałym zmianom w zależności od poziomu napełnienia
Jeżeli część systemu kanałów została właśnie zbudowana lub przebudowana, przy pierwszym napełnieniu mogą wystąpić duże ilości betonu, odłamki cegieł, drewna, piasek i glina. Efekt czyszczenia można ocenić dopiero po 3. cyklu trybu czyszczącego. Na terenach nowo zabudowanych po uruchomieniu kanalizacji w początkowym okresie należy liczyć się ze wzmożonymi osadami piasku.
Z tego powodu przed oceną i regulacją maszyny należy odczekać, aż minie kilka pierwszych zatorów.

Zbiornik na deszczówkę nie może być czyszczony dopiero po osiągnięciu maks. poziomu napełnienia. Tzn. czyszczenie zbiornika realizować również przy częściowym zapełnieniu. Minimalny poziom łączenia w instalacji czyszczącej powinien leżeć ok. 100 mm ponad środkiem układu hydraulicznego pompy. W przypadku zatoru przy narastającym poziomie wody agregat jest wyłączony.

Tryb interwałowy:
Poziom niezmienny lub opadający powoduje przejście agregat w tryb pracy interwałowej.
- Włączony: 5 minut
- Wyłączony: 20 minut

Praca ciągła:
Od poziomu napełnienia ok. 1 m agregat pracuje w trybie pracy ciągłej aż do poziomu wyłączenia.

Położenie wyłączające:
Punkt wyłączania można ustalić wedle poziomu zbiornika i m. in. w zależności od tego, czy instalacja jest wyposażona w rurę zasysającą. Zasadniczo punkt wyłączania należy dobrać w jak najgłębszym położeniu, zwrócić jednak uwagę, by pompa nie zasysała powietrza.

6. Bieżąca konserwacja

6.1. Informacje ogólne

Zaleca się kontrolowanie systemu oczyszczania zbiornika w terminach konserwacji pompy.

6.2. Terminy i prace konserwacyjne

Przed rozpoczęciem prac wyczyścić instalację czystą wodą. Po rozbiórce elementów składowych wyczyścić je wodą.

W normalnych warunkach pracy stan instalacji należy sprawdzać raz w roku. W trybie pracy ciągłej lub w warunkach specjalnych (np. ciecz o silnym działaniu ścierającym) prace konserwacyjne wykonywać po każdym 1.000 godzin pracy.

Moment dociągający
Moment dokręcający [Nm] dla śrub A2/A4 (współczynnik tarcia = 0,2)

	A2/A4, wytrzymałość 70	A2/A4, wytrzymałość 80
	DIN912/DIN933	DIN912/DIN933
M10	33 Nm	58 Nm
M12	57 Nm	100 Nm
M16	140 Nm	245 Nm

7. Poszukiwanie i usuwanie usterek

W celu uniknięcia szkód na osobach i przedmiotach w trakcie usuwania usterek w maszynie należy przestrzegać następujących punktów:

- Usterkę usuwać wyłącznie wówczas, gdy do dyspozycji jest wykwalifikowany personel, tj. poszczególne prace mogą wykonywać jedynie odpowiednio przeszkoleni pracownicy, np. pracami elektrycznymi może zajmować się wyłącznie wykwalifikowany elektryk.
- Zabezpieczyć maszynę przed przypadkowym włączeniem - odłączyć ją od sieci elektrycznej. Zapewnić odpowiednie środki ostrożności.
- Samowolne modyfikacje maszyny wykonywane są na własne ryzyko i stanowią przesłankę do zwolnienia producenta ze wszelakiej odpowiedzialności!

Błąd	Przyczyna /-y/	Rozwiązanie
Zbyt słabe działanie płuczące	Zapchana strona ssawna	Wyczyścić / usunąć ciała obce
	Zapchana strona tłoczna	

Kolejne kroki w celu usunięcia usterki
W przypadku, gdy wyszczególnione powyżej czynności nie zlikwidują usterki, należy skontaktować się z obsługą klienta. Serwis klienta może udzielić wsparcia w następujący sposób:

- pomoc w formie telefonicznej i/lub pisemnej,
- udzielenie pomocy na miejscu u użytkownika,
- przeprowadzenie kontroli lub naprawa maszyny w zakładzie.

Wykonanie przez nas pewnych usług związane jest z koniecznością pokrycia dodatkowych kosztów! Dokładnych informacji w tym zakresie udziela punkt obsługi klienta.

Noty / Notes

Noty / Notes

8. Oświadczenie o skażeniu

Naprawa urządzenia/jego elementów zostanie wykonana wyłącznie pod warunkiem przedłożenia wypełnionego w całości oświadczenia o skażeniu. W przeciwnym razie prace ulegną opóźnieniu.

FAKS Z ODPOWIEDZIĄ DO HOMA Pumpenfabrik GmbH:… +49 (0)2247 702 - 44

Dane urządzenia:

Nazwa pompy: _____

Numer artykułu: _____

Numer serii: _____

Powód wysyłki: _____

_____

Skażenie urządzenia wynikające z jego użytkowania:

toksyczne	nie □	tak □	jakie substancje: _____
żrące	nie □	tak □	jakie substancje: _____
mikrobiologiczne	nie □	tak □	jakie substancje: _____
wybuchowe	nie □	tak □	jakie substancje: _____
radioaktywne	nie □	tak □	jakie substancje: _____
inne szkodliwe substancje	nie □	tak □	jakie substancje: _____

Prawomocne oświadczenie:

Niniejszym oświadczamy, że dane są poprawne i pełne i że akceptujemy koszty związane z procedurą. Wysyłka skażonego urządzenia spełnia wymogi prawa.

Firma: _____

Ulica: _____ Kod, miejscowość: _____

Osoba do kontaktów: _____

Telefon: _____ Faks: _____

E-mail: _____

_____ _____

Data Podpis (z pieczęcią firmową)

HOMA Pumpenfabrik GmbH
Industriestraße 1 › 53819 Neunkirchen-Seelscheid
Telefon: +49(0)2247/702-0 › Fax: +49(0)2247/702-44
e-Mail: info@homa-pumpen.de › Internet: www.homa-pumpen.de

FIND US ON FACEBOOK!
facebook.com/homapumpen

Version 10/2023